makita

EN	Cordless Tower Light	INSTRUCTION MANUAL	5
FRCA	Projecteur trépied orientable	MANUEL D'INSTRUCTION	13
ESMX	Linterna de Torre Inalámbrica	MANUAL DE INSTRUCCIONES	21
PTBR	Torre de Iluminação a Bateria	MANUAL DE INSTRUÇÕES	29

IMPORTANT: Read Before Using.
IMPORTANT : Lire avant usage.
IMPORTANTE: Lea antes de usar.
IMPORTANTE: Leia este manual antes de usar a ferramenta.

ML014G

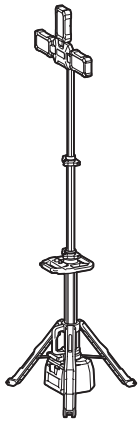

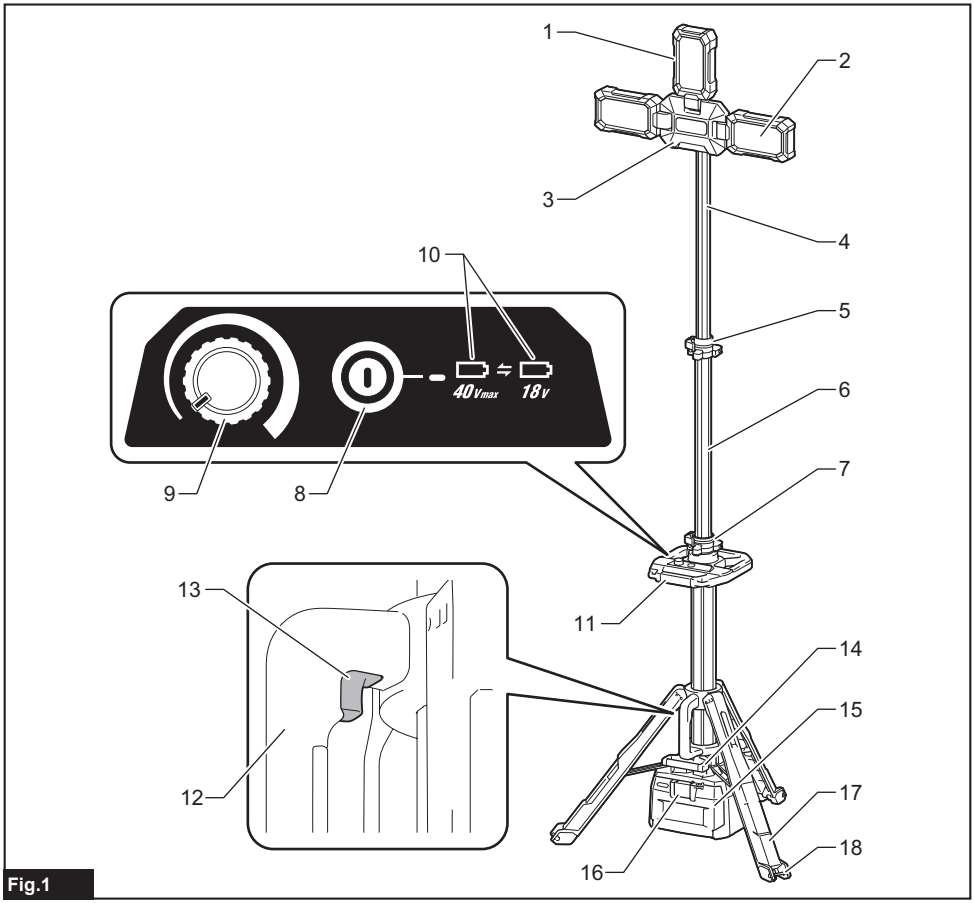

Fig.1

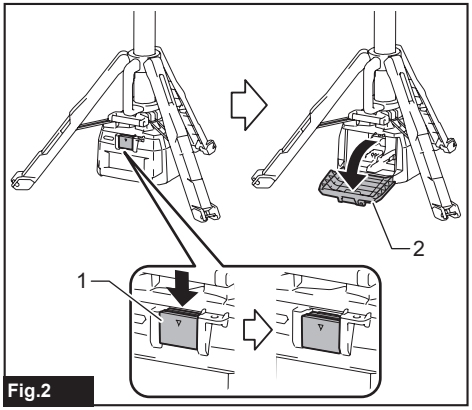

Fig.2

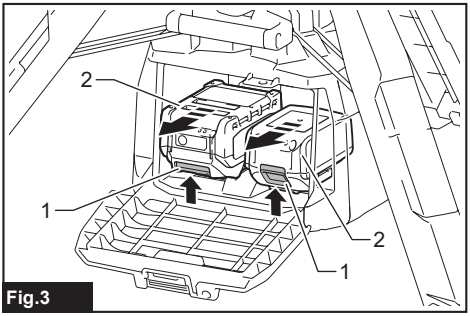

Fig.3

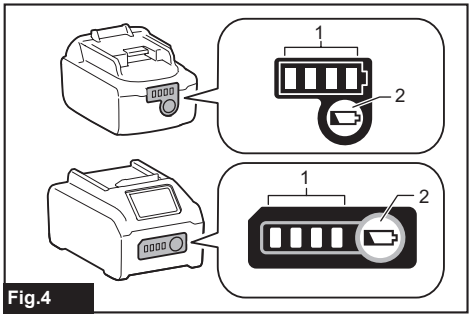

Fig.4

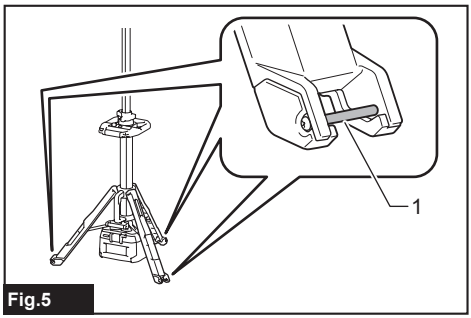

Fig.5

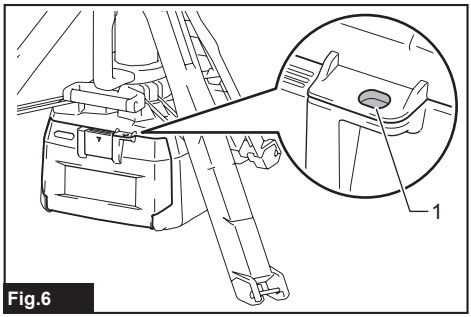

Fig.6

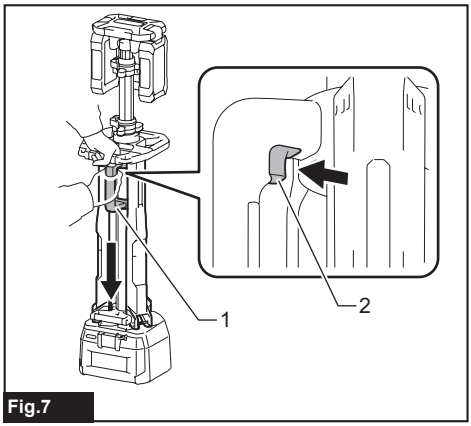

Fig.7

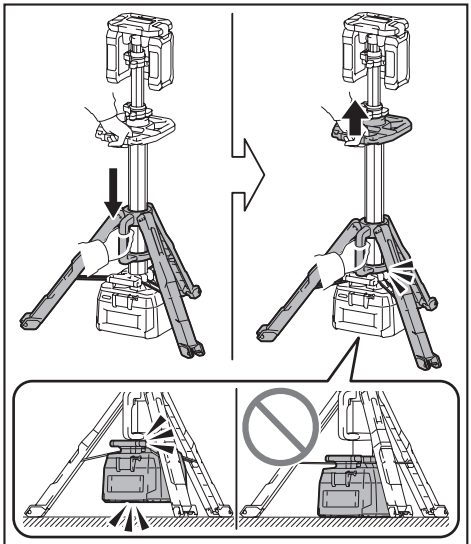
Fig.8

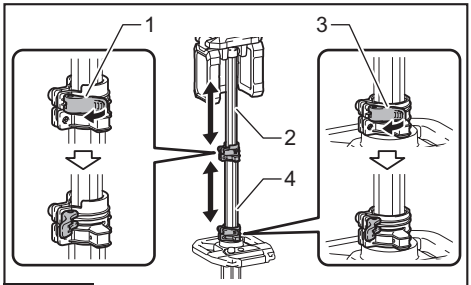

Fig.9

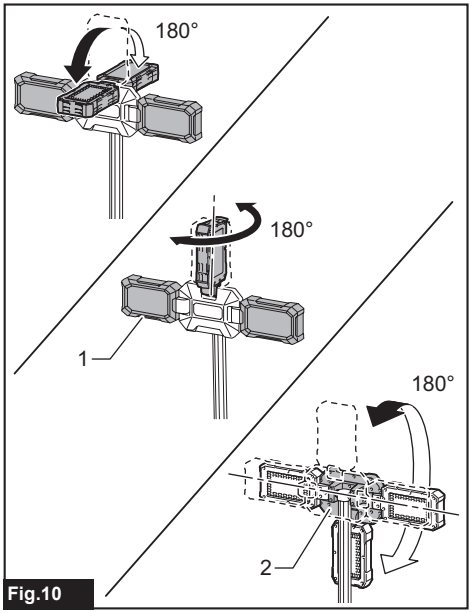

Fig.10

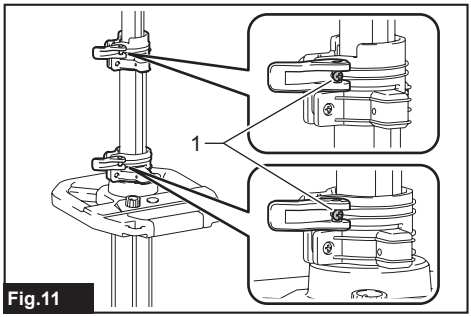

Fig.11

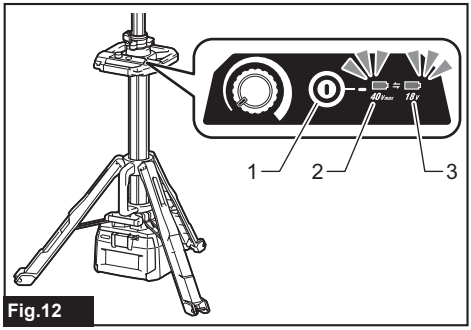

Fig.12

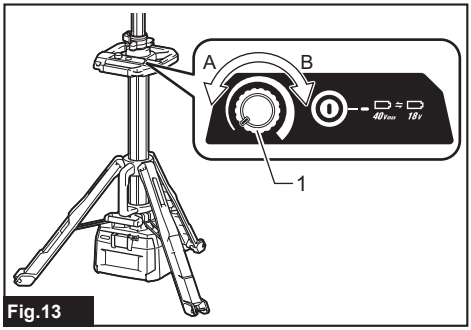

Fig.13

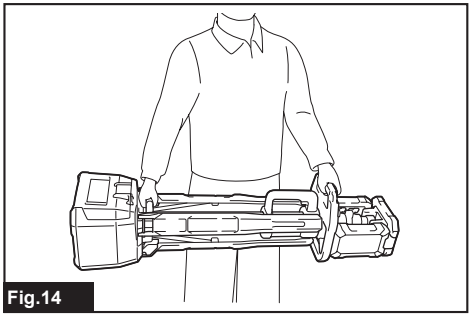
Fig.14

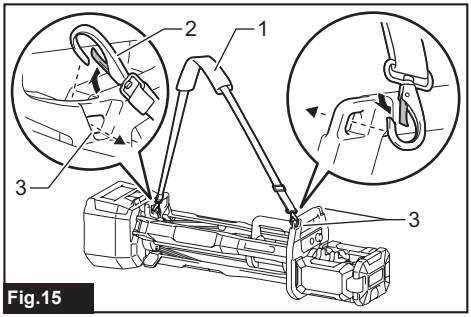

Fig.15

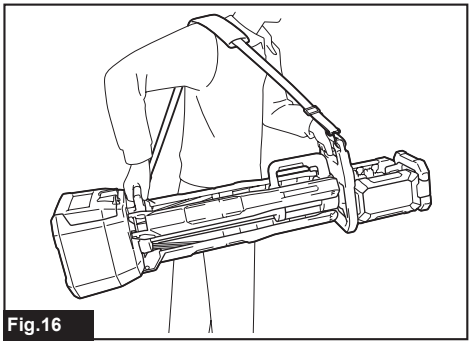
Fig.16

SPECIFICATIONS

Model:		ML014G
Rated voltage		D.C. 18 V / D.C. 36 V - 40 V max
Luminous flux		1,100 - 15,000 lm
Operating time	(with BL4080F and BL1860B)	2.8 hours (15,000 lm)
Dimensions (L x W x H)	Folding position	290 mm x 265 mm x 1,035 mm (11-3/8" x 10-3/8" x 40-3/4")
	Operating position (Maximum height)	780 mm x 680 mm x 2,430 mm (30-3/4" x 26-3/4" x 95-1/2")
Recommended ambient operating temperature		-20 °C - 40 °C (-4 °F - 104 °F)
Net weight (without battery cartridge)		9.6 kg (21.2 lbs)

- Due to our continuing program of research and development, the specifications herein are subject to change without notice.
- Specifications may differ from country to country.
- Operating times are approximate and may differ depending on battery type, charging status, and usage condition.

Applicable battery cartridge and charger

-	XGT	LXT
Battery cartridge	BL4020 / BL4025 / BL4040 / BL4040F / BL4050F / BL4080F / BL4080H	BL1815N / BL1820B / BL1830B / BL1840B / BL1850B / BL1860B
Charger	DC40RA / DC40RB / DC40RC / DC40WA	DC18RC / DC18RD / DC18SD / DC18SE / DC18SF / DC18SH / DC18WC

- Some of the battery cartridges and chargers listed above may not be available depending on your region of residence.

WARNING: **Only use the battery cartridges and chargers listed above.** Use of any other battery cartridges and chargers may cause injury and/or fire.

Symbols

The followings show the symbols which may be used for the equipment. Be sure that you understand their meaning before use.

	Read instruction manual.
V	volts
⎓	direct current
Ni-MH Li-ion	Only for EU countries Due to the presence of hazardous components in the equipment, waste electrical and electronic equipment, accumulators and batteries may have a negative impact on the environment and human health. Do not dispose of electrical and electronic appliances or batteries with household waste! In accordance with the European Directive on waste electrical and electronic equipment and on accumulators and batteries and waste accumulators and batteries, as well as their adaptation to national law, waste electrical equipment, batteries and accumulators should be stored separately and delivered to a separate collection point for municipal waste, operating in accordance with the regulations on environmental protection. This is indicated by the symbol of the crossed-out wheeled bin placed on the equipment.
	Be careful not to press your hands when retracting the extension pole.
	Do not stare at operating lamp.

Open the tripod legs before pulling out from the extension pole.

SAFETY WARNINGS

READ AND FOLLOW ALL SAFETY INSTRUCTIONS. WARNING – When using this appliance, following precautions should always be followed:

1. **To reduce the risk of injury, close supervision is necessary when a product is used near children.**
2. **Do not contact hot parts to reduce the risk of burns.** The lens may be extremely hot during use and soon after using.
3. **Only use attachments recommended or sold by the manufacturer.**
4. **Do not use the appliance in the rain or the snow.**
5. **To reduce the risk of electrical shock, do not put the appliance in water or other liquid. Do not place or store the appliance where it can fall or be pulled into a tub or sink.**
6. **WARNING: To reduce the risk of injury, do not stare at the operating lamp, or do not expose the light to eyes.** Serious eye injury may occur.
7. **To reduce the risk of fire, keep away from combustible materials while in operation.**
8. **Do not expose the appliance to rain or wet conditions.** Water entering a power tool will increase the risk of electric shock.
9. **Do not allow anything to cover or clog the vents of the appliance. Always keep clean the vent for cooling.** Otherwise it may cause a flame.
10. **Do not use the carrying handle any other purpose than carrying the appliance, such as hoisting.**
11. **When carrying the appliance, always fold the tripod legs.** Otherwise a falling accident may occur.
12. **Place the appliance out of the reach of children.**
13. **Place the appliance on a level and stable place. Secure the fixing rod of the appliance using fasteners such as pegs.** Failure to do so may result in the appliance tipping over and causing injury.
14. **Do not use the appliance in strong winds.** Otherwise a falling accident may occur.
15. **Do not use the appliance in explosive atmospheres, such as in the presence of flammable liquids, gases or dust.**
16. **Do not expose the appliance to sparks or corrosive atmosphere, etc.**
17. **When the appliance is not in use, always remove the battery cartridge from the appliance.**
18. **Store the appliance indoors.**
19. **Do not wash the appliance in water.**
20. **Keep the tags and nameplate on the product, which contains important information.** If it cannot be read or lost, please contact MAKITA Service Center for free replacement.
21. **Disconnect the battery pack from the appliance before making any adjustments, changing accessories, or storing appliance.** Such preventive safety measures reduce the risk of starting the appliance accidentally.
22. **Do not modify or attempt to repair the appliance or the battery pack except as indicated in the instructions for use and care.**
23. **Do not handle the appliance roughly, such as dropping or hitting.** Doing so may cause malfunction or injury.
24. **Do not handle charger, including charger plug, and charger terminals with wet hands.**
25. **Do not charge the battery outdoors.**
26. **When the appliance is not in use, always fold the tripod legs and retract the pole to reduce injury and damage.**
27. **Retract the pole after use.** Leaving the pole extended for a long time may impair the performance of the appliance.
28. **Do not let any light beams toward at another lamp.** It may result in overheating.

Safety warnings for battery-operated appliance

Battery-operated appliance use and care

1. **Prevent unintentional starting. Ensure the switch is in the off-position before connecting to battery pack, picking up or carrying the appliance.** Carrying the appliance with your finger on the switch or energizing appliance that have the switch on invites accidents.
2. **Disconnect the battery pack from the appliance before making any adjustments, changing accessories, or storing appliance.** Such preventive safety measures reduce the risk of starting the appliance accidentally.
3. **Recharge only with the charger specified by the manufacturer.** A charger that is suitable for one type of battery pack may create a risk of fire when used with another battery pack.
4. **Use appliances only with specifically designated battery packs.** Use of any other battery packs may create a risk of injury and fire.
5. **When battery pack is not in use, keep it away from other metal objects, like paper clips, coins, keys, nails, screws or other small metal objects, that can make a connection from one terminal to another.** Shorting the battery terminals together may cause burns or a fire.
6. **Under abusive conditions, liquid may be ejected from the battery; avoid contact. If contact accidentally occurs, flush with water. If liquid contacts eyes, additionally seek medical**

help. Liquid ejected from the battery may cause irritation or burns.

7. **Do not use a battery pack or appliance that is damaged or modified.** Damaged or modified batteries may exhibit unpredictable behaviour resulting in fire, explosion or risk of injury.
8. **Do not expose a battery pack or appliance to fire or excessive temperature.** Exposure to fire or temperature above 130 °C may cause explosion.
9. **Follow all charging instructions and do not charge the battery pack or appliance outside the temperature range specified in the instructions.** Charging improperly or at temperatures outside the specified range may damage the battery and increase the risk of fire.
10. **Have servicing performed by a qualified repair person using only identical replacement parts.** This will ensure that the safety of the product is maintained.
11. **Do not modify or attempt to repair the appliance or the battery pack except as indicated in the instructions for use and care.**

Important safety instructions for battery cartridge

1. **Before using battery cartridge, read all instructions and cautionary markings on (1) battery charger, (2) battery, and (3) product using battery.**
2. **Do not disassemble or tamper with the battery cartridge.** It may result in a fire, excessive heat, or explosion.
3. **If operating time has become excessively shorter, stop operating immediately. It may result in a risk of overheating, possible burns and even an explosion.**
4. **If electrolyte gets into your eyes, rinse them out with clear water and seek medical attention right away. It may result in loss of your eyesight.**
5. **Do not short the battery cartridge:**
   (1) **Do not touch the terminals with any conductive material.**
   (2) **Avoid storing battery cartridge in a container with other metal objects such as nails, coins, etc.**
   (3) **Do not expose battery cartridge to water or rain.**

   A battery short can cause a large current flow, overheating, possible burns and even a breakdown.
6. **Do not store and use the battery cartridge in locations where the temperature may reach or exceed 50 °C (122 °F).**
7. **Do not incinerate the battery cartridge even if it is severely damaged or is completely worn out. The battery cartridge can explode in a fire.**
8. **Do not nail, cut, crush, throw, drop the battery cartridge, or hit against a hard object to the battery cartridge.** Such conduct may result in a fire, excessive heat, or explosion.
9. **Do not use a damaged battery.**
10. **Never service damaged battery packs.** Service of battery packs should only be performed by the manufacturer or authorized service providers.
11. **The contained lithium-ion batteries are subject to the Dangerous Goods Legislation requirements.**
    For commercial transports e.g. by third parties, forwarding agents, special requirement on packaging and labeling must be observed.
    For preparation of the item being shipped, consulting an expert for hazardous material is required. Please also observe possibly more detailed national regulations.
    Tape or mask off open contacts and pack up the battery in such a manner that it cannot move around in the packaging.
12. **When disposing the battery cartridge, remove it from the appliance and dispose of it in a safe place. Follow your local regulations relating to disposal of battery.**
13. **Use the batteries only with the products specified by Makita.** Installing the batteries to non-compliant products may result in a fire, excessive heat, explosion, or leak of electrolyte.
14. **If the appliance is not used for a long period of time, the battery must be removed from the appliance.**
15. **During and after use, the battery cartridge may take on heat which can cause burns or low temperature burns. Pay attention to the handling of hot battery cartridges.**
16. **Do not touch the terminal of the appliance immediately after use as it may get hot enough to cause burns.**
17. **Do not allow chips, dust, or soil stuck into the terminals, holes, and grooves of the battery cartridge.** It may cause heating, catching fire, burst and malfunction of the appliance or battery cartridge, resulting in burns or personal injury.
18. **Unless the appliance supports the use near high-voltage electrical power lines, do not use the battery cartridge near high-voltage electrical power lines.** It may result in a malfunction or breakdown of the appliance or battery cartridge.
19. **Keep the battery away from children.**

SAVE THESE INSTRUCTIONS.

⚠***CAUTION:*** **Only use genuine Makita batteries.** Use of non-genuine Makita batteries, or batteries that have been altered, may result in the battery bursting causing fires, personal injury and damage. It will also void the Makita warranty for the Makita appliance and charger.

NOTICE: Makita is not responsible for any accidents resulting from the use of non-genuine Makita batteries or batteries that have been modified. Genuine Makita batteries have been rigorously evaluated for compatibility with Makita tools and chargers, in line with applicable legislation and safety standards.

Tips for maintaining maximum battery life

1. **Charge the battery cartridge before completely discharged. Always stop appliance operation and charge the battery cartridge when you notice less appliance power.**
2. **Never recharge a fully charged battery cartridge. Overcharging shortens the battery service life.**
3. **Charge the battery cartridge with room temperature at 10 °C - 40 °C (50 °F - 104 °F). Let a hot battery cartridge cool down before charging it.**
4. **When not using the battery cartridge, remove it from the appliance or the charger.**
5. **Charge the battery cartridge if you do not use it for a long period (more than six months).**

SERVICE

1. This appliance service must be performed only by qualified repair personnel. Service or maintenance performed by unqualified personnel could result in a risk of injury.
2. When servicing this appliance, use only identical replacement parts. Use of unauthorized parts or failure to follow maintenance instructions may create a risk of electric shock or injury.
3. Do not incinerate this appliance, even if it is severely damaged. The batteries can explode in a fire. Dispose of the appliance in accordance with the local regulations.

FCC caution

For United States

This device complies with Part 15 of the FCC Rules. Operation is subject to the following two conditions:
(1) this device may not cause harmful interference, and
(2) this device must accept any interference received, including interference that may cause undesired operation.
Changes or modifications not expressly approved by the party responsible for compliance could void the user's authority to operate the equipment.
Note: This equipment has been tested and found to comply with the limits for a Class B digital device, pursuant to part 15 of the FCC Rules. These limits are designed to provide reasonable protection against harmful interference in a residential installation. This equipment generates, uses and can radiate radio frequency energy and, if not installed and used in accordance with the instructions, may cause harmful interference to radio communications. However, there is no guarantee that interference will not occur in a particular installation. If this equipment does cause harmful interference to radio or television reception, which can be determined by turning the equipment off and on, the user is encouraged to try to correct the interference by one or more of the following measures:

— Reorient or relocate the receiving antenna.
— Increase the separation between the equipment and receiver.
— Connect the equipment into an outlet on a circuit different from that to which the receiver is connected.
— Consult the dealer or an experienced radio/TV technician for help.

ICES-005 standard

For Canada

CAN ICES-005(B)/NMB-005(B)

PARTS DESCRIPTION

► **Fig.1**

1	Light head	2	Lens	3	Light base	4	Upper extension pole
5	Upper extension latch	6	Lower extension pole	7	Lower extension latch	8	Power switch button
9	Brightness adjustment dial	10	Battery status indicator	11	Handle	12	Slide handle
13	Lock-off button	14	Sub handle	15	Battery cover	16	Cover lock
17	Tripod legs	18	Fixing rod	-	-	-	-

FUNCTIONAL DESCRIPTION

⚠*CAUTION:* Always be sure that the appliance is switched off and the battery cartridge is removed before adjusting or checking function on the appliance.

Installing or removing battery cartridge

⚠*CAUTION:* Hold the appliance and the battery cartridge firmly when installing or removing battery cartridge. Failure to hold the appliance and the battery cartridge firmly may cause them to slip off your hands and result in damage to the appliance and battery cartridge and a personal injury.

⚠*CAUTION:* Be careful not to trap finger(s) between the appliance and battery cartridge when loading battery cartridge as well as between the appliance and the battery cover when closing the battery cover.

⚠*CAUTION:* Be sure to close the battery cover securely with the cover lock. Failure to do so may result in injury.

To install the battery cartridge, follow the steps below.

1. Open the battery cover while you are pressing the cover lock.
► **Fig.2:** **1.** Cover lock **2.** Battery cover

2. Align the tongue on the battery cartridge with the groove in the housing and slip it into place. Insert it all the way until it locks in place with a little click.

3. Close the battery cover until the cover lock locks in place with a little click.

To remove the battery cartridge, open the battery cover. Then, slide the battery cartridge from the appliance while you are sliding the button on the front of the cartridge.
► **Fig.3:** **1.** Button **2.** Battery cartridge

⚠*CAUTION:* Always install the battery cartridge fully. If not, it may accidentally fall out of the appliance, causing injury to you or someone around you.

⚠*CAUTION:* Do not install the battery cartridge forcibly. If the cartridge does not slide in easily, it is not being inserted correctly.

Indicating the remaining battery capacity

Only for battery cartridges with the indicator

Press the check button on the battery cartridge to indicate the remaining battery capacity. The indicator lamps light up for a few seconds.
► **Fig.4:** **1.** Indicator lamps **2.** Check button

Indicator lamps			Remaining capacity
Lighted	Off	Blinking	
■ ■ ■ ■			75% to 100%
■ ■ ■ □			50% to 75%
■ ■ □ □			25% to 50%
■ □ □ □			0% to 25%
◪ □ □ □			Charge the battery.
■ ■ □ □ ↑↓ □ □ ■ ■			The battery may have malfunctioned.

NOTE: Depending on the conditions of use and the ambient temperature, the indication may differ slightly from the actual capacity.

NOTE: The first (far left) indicator lamp will blink when the battery protection system works.

Appliance / battery protection system

The appliance is equipped with the protection system. This system automatically cuts off power to extend appliance and battery life. The appliance will automatically stop during operation if the appliance or battery is placed under one of the following conditions.

Overheat protection

When the appliance or battery is overheated, the appliance stops automatically. In this situation, let the appliance cool down before turning it on again.

Overdischarge protection

When the battery capacity becomes low, the LED lights go out except a part of LEDs and the battery status indicator that corresponds to the installed battery blinks. A few minutes later, the system automatically cuts off power. In this situation, remove the battery cartridge from the appliance and charge it.

Protections against other causes

Protection system is also designed for other causes that could damage the appliance and allows the appliance to stop automatically. Take all the following steps to clear the causes, when the appliance has been brought to a temporary halt or stop in operation.

1. Turn the appliance off, and then turn it on again to restart.
2. Charge the battery(ies) or replace it/them with recharged battery(ies).
3. Let the appliance and battery(ies) cool down.

If no improvement can be found by restoring protection system, then contact your local Makita Service Center.

Fixing rod

When you secure this appliance at any desired location, use the fixing rod that serves as the mounting point.
► **Fig.5:** **1.** Fixing rod

Hole for padlock

For anti-theft of battery cartridge, hole for padlock is provided.
► **Fig.6:** **1.** Hole for padlock

ASSEMBLY

⚠***CAUTION:*** **Always be sure that the appliance is switched off and the battery cartridge is removed before carrying out any work on the appliance.**

Spreading / folding the tripod legs

⚠***CAUTION:*** **Keep hands away from the tripod legs and be careful not to pinch your fingers when spreading or folding the tripod legs.**

1. Hold the handle and the slide handle with both hands firmly.

2. Slide the slide handle in the direction of the arrow as illustrated while you are pressing the lock-off button.
► **Fig.7:** **1.** Slide handle **2.** Lock-off button

3. Release the lock-off button and spread the tripod legs until the slide handle locks into place with a little click.
► **Fig.8**

To fold the tripod legs, slide the slide handle in the opposite direction while you are pressing the lock-off button.

Positioning of the light head

⚠***CAUTION:*** **Before positioning the light head, make sure the tripod legs are spread completely and locked firmly in the locking position.** Otherwise the appliance may tilt and a falling accident may occur.

Adjusting the height of the light head

⚠***CAUTION:*** **When adjusting the length of one extension pole, make sure the other extension pole is fixed firmly by the extension latch.** Otherwise unexpected contraction may occur and cause an injury.

⚠***CAUTION:*** **Be careful not to pinch your fingers when adjusting the height of the light head.**

⚠***CAUTION:*** **Keep holding the extension pole when adjusting the length of the extension pole.** Otherwise the light head may drop rapidly and pinch hands and fingers.

1. Open the upper extension latch.

2. Adjust the length of the upper extension pole by pulling or retracting the upper extension pole.

3. Close the upper extension latch and make sure the upper extension pole is fixed firmly.

4. If more height is required, adjust the length of the lower extension pole in the same way as above.
► **Fig.9:** **1.** Upper extension latch **2.** Upper extension pole **3.** Lower extension latch **4.** Lower extension pole

NOTE: If the grip force of the latch is declined, tighten the screws of the extension latch. (Refer to the section for screw tightening.)

Adjusting the angle of the light head

⚠***CAUTION:*** **Be careful not to pinch your fingers when adjusting the angle of the light head.**

You can adjust the light heads and the light base to the desired angle as shown in the figure.
► **Fig.10:** **1.** Light head **2.** Light base

NOTE: If the grip force of the Light base is decline, tighten the screws. (Refer to the section for screw tightening.)

Screw tightening

⚠***CAUTION:*** **Before tightening the screws, retract the poles all the way or lay the appliance sideways.** Otherwise the light head moves accidentally and cause an injury.

NOTICE: **Do not over tighten the screw.** Otherwise the joint parts may be broken.

NOTICE: **Do not use electric tools to tighten the screw.** Otherwise the screw may get over tightened.

If the grip force of some joint parts is declined, tighten the screw shown in the figure.
► **Fig.11:** **1.** Screw

OPERATION

⚠*WARNING:* **To reduce the risk of injury, do not stare at the operating lamp, or do not expose the light to eyes.** Serious eye injury may occur.

⚠*WARNING:* **To reduce the risk of burns and fire, do not touch the light head, and keep it away from combustible materials while in operation.**

⚠*CAUTION:* **When using the appliance, always make sure the tripod legs are in fully spread position.** Otherwise a falling accident may occur.

NOTICE: **Do not press the power switch button forcibly.** Doing so may cause a malfunction.

Switch action

Turning on / off the appliance

To turn on the appliance, press the power switch button. When you turn on the appliance, the battery status indicator that corresponds to the installed battery lights up for a few seconds. Then, the battery status indicator that corresponds to the battery in use lights up.
To turn off the appliance, press the power switch button again.
► **Fig.12:** **1.** Power switch button **2.** Battery status indicator for XGT battery **3.** Battery status indicator for LXT battery

Selecting the battery

If you install the two types of the batteries in this appliance, you can select the battery that you want to use first.
To select the battery, press and hold the power switch button.
When you select the battery, the battery status indicator that corresponds to the selected battery lights up.

NOTE: When the capacity of the battery in use becomes low, the battery status indicator that corresponds to the battery blinks for a few minutes. At the same time, the battery in use automatically switches to the other battery, and the battery status indicator that corresponds to the switched battery lights up.

Changing brightness

To adjust the brightness to the desired level, turn the brightness adjustment dial.
To increase the brightness, turn the brightness adjustment dial in direction B as shown in the figure. To decrease the brightness, turn the brightness adjustment dial in direction A as shown in the figure.
► **Fig.13:** **1.** Brightness adjustment dial

Carrying the appliance

⚠*CAUTION:* **Hold the handle and the sub handle firmly with both hands when you carry the appliance.** If you do not hold the handles securely, the appliance may fall and cause injury.

⚠*CAUTION:* **Always fold the tripod legs before carrying the appliance.** Failure to do so may cause injury.

Carrying the appliance with both hands

Hold the handle and the sub handle firmly with both hands to carry the appliance as shown in the figure.
► **Fig.14**

Carrying the appliance with the shoulder belt

⚠*CAUTION:* **When you carry the appliance, keep holding the handle and the sub handle even if you use the shoulder belt.** Carrying the appliance using only the shoulder belt makes it unstable. The shoulder belt may come off or the appliance hit other objects and cause injury.

⚠*CAUTION:* **Securely attach the shoulder belt to the appliance.** If the shoulder belt is not properly attached, the appliance may fall and cause injury.

⚠*CAUTION:* **Only use the shoulder belt holes for their intended purpose.** Using the shoulder belt hole for unintended purpose may cause accident or personal injury.

To carry the appliance with the shoulder belt, securely attach the hooks of the shoulder belt to the shoulder belt holes.
► **Fig.15:** **1.** Shoulder belt **2.** Hook **3.** Shoulder belt hole

Place the shoulder belt over your shoulder and hold the handle and the sub handle firmly with both hands to carry the appliance as shown in the figure.
► **Fig.16**

MAINTENANCE

⚠*CAUTION:* **Always be sure that the appliance is switched off, unplugged, and the battery cartridge is removed before attempting to perform inspection or maintenance.**

NOTICE: **Never use gasoline, benzine, thinner, alcohol or the like. Discoloration, deformation or cracks may result.**

To maintain product SAFETY and RELIABILITY, repairs and any other maintenance or adjustment should be performed by Makita Authorized or Factory Service Centers, always using Makita replacement parts.

Cleaning

⚠***CAUTION:*** Do not wash the appliance in water.

From time to time, wipe off the outside (appliance body) of the appliance using a cloth dampened in soapy water.

OPTIONAL ACCESSORIES

⚠***CAUTION:*** **These accessories or attachments are recommended for use with your Makita tool specified in this manual.** The use of any other accessories or attachments might present a risk of injury to persons. Only use accessory or attachment for its stated purpose.

If you need any assistance for more details regarding these accessories, ask your local Makita Service Center.

- Shoulder belt
- Makita genuine battery and charger

NOTE: Some items in the list may be included in the tool package as standard accessories. They may differ from country to country.

MAKITA LIMITED WARRANTY

Please refer to the annexed warranty sheet for the most current warranty terms applicable to this product. If annexed warranty sheet is not available, refer to the warranty details set forth at below website for your respective country.

United States of America: www.makitatools.com
Canada: www.makita.ca
Other countries: www.makita.com

SPÉCIFICATIONS

Modèle :		ML014G
Tension nominale		C.C. 18 V / C.C. 36 V - C.C. 40 V max
Flux lumineux		1 100 - 15 000 lm
Durée de fonctionnement	(avec BL4080F et BL1860B)	2,8 heures (15 000 lm)
Dimensions (L x P x H)	Position repliée	290 mm x 265 mm x 1 035 mm (11-3/8″ x 10-3/8″ x 40-3/4″)
	Position de fonctionnement (Hauteur maximale)	780 mm x 680 mm x 2 430 mm (30-3/4" x 26-3/4" x 95-1/2")
Température ambiante de fonctionnement recommandée		-20 °C - 40 °C (-4 °F - 104 °F)
Poids net (sans batterie)		9,6 kg (21,2 lbs)

- Étant donné l’évolution constante de notre programme de recherche et développement, les spécifications contenues dans ce manuel sont sujettes à modification sans préavis.
- Les spécifications peuvent varier suivant les pays.
- Les temps de fonctionnement sont approximatifs et peuvent varier suivant le type de batterie, l’état de charge et les conditions d’utilisation.

Batteries et chargeurs applicables

-	XGT	LXT
Batterie	BL4020 / BL4025 / BL4040 / BL4040F / BL4050F / BL4080F / BL4080H	BL1815N / BL1820B / BL1830B / BL1840B / BL1850B / BL1860B
Chargeur	DC40RA / DC40RB / DC40RC / DC40WA	DC18RC / DC18RD / DC18SD / DC18SE / DC18SF / DC18SH / DC18WC

- Suivant la région où vous habitez, il se peut que certaines des batteries et certains des chargeurs énumérés ci-dessus ne soient pas disponibles.

MISE EN GARDE : **Utilisez exclusivement les batteries et chargeurs énumérés ci-dessus.** L’utilisation de toute autre batterie ou tout autre chargeur peut entraîner une blessure et/ou un incendie.

Symboles

Les symboles qui peuvent être utilisés pour l’équipement sont indiqués ci-dessous. Vous devez avoir compris leur signification avant l’utilisation.

	Veuillez lire ce manuel d’instructions.
V	volts
⎓	courant continu
Ni-MH Li-ion	Uniquement pour les pays de l’UE. En raison de la présence de composants dangereux dans l’équipement, les déchets d’équipement électrique et électronique, les accumulateurs et les piles peuvent avoir un impact négatif sur l’environnement et la santé humaine. Ne jetez pas les appareils électriques et électroniques ou les piles avec les déchets domestiques! Conformément à la directive européenne relative aux déchets d’équipements électriques et électroniques, et aux accumulateurs et piles, et aux déchets d’accumulateurs et de piles, et à son adaptation à la loi nationale, les déchets d’équipements électriques, de piles et d’accumulateurs doivent être entreposés séparément et livrés à un point de collecte distinct pour les déchets municipaux, lequel doit opérer conformément aux règlements sur la protection de l’environnement. Ceci est indiqué par le symbole de la poubelle sur roues barrée d’un x qui apparaît sur l’équipement.
	Prenez garde d’écraser vos mains en rappelant la tige d’extension.

	Ne regardez pas fixement la lampe allumée.
	Ouvrez les pieds du trépied avant de faire sortir la tige d'extension.

CONSIGNES DE SÉCURITÉ

VEUILLEZ LIRE ET RESPECTER TOUTES LES CONSIGNES DE SÉCURITÉ.

MISE EN GARDE - Lors de l'utilisation de l'appareil, les précautions qui suivent doivent toujours être prises :

1. **Pour réduire le risque de blessure, une supervision étroite est nécessaire lorsqu'un produit est utilisé près d'enfants.**
2. **Ne touchez pas les pièces chaudes, pour réduire le risque de brûlures.** La lentille peut être extrêmement chaude pendant et juste après l'utilisation.
3. **Utilisez exclusivement les accessoires recommandés ou vendus par le fabricant.**
4. **N'utilisez pas l'appareil sous la pluie ou la neige.**
5. **Pour réduire le risque de décharge électrique, ne mettez pas l'appareil dans l'eau ou tout autre liquide. Ne mettez pas et ne rangez pas l'appareil là où il peut tomber ou être entraîné dans une baignoire ou un évier.**
6. **MISE EN GARDE : Pour réduire le risque de blessure, ne fixez pas la lampe allumée et n'exposez pas les yeux à la lumière.** Il y a risque de blessure grave aux yeux.
7. **Pour réduire le risque d'incendie, restez à l'écart des matières combustibles pendant l'utilisation.**
8. **N'exposez pas l'appareil à la pluie ou à des surfaces mouillées.** La pénétration d'eau dans un outil électrique augmente le risque de décharge électrique.
9. **Ne laissez rien couvrir ou obstruer les évents de l'appareil. Gardez toujours les évents propres pour assurer le refroidissement.** Autrement l'appareil peut s'enflammer.
10. **N'utilisez la poignée de transport à aucune autre fin que le transport de l'appareil, par exemple pour le hisser.**
11. **Lorsque vous transportez l'appareil, repliez toujours les pieds du trépied.** Autrement, il risque de tomber et de provoquer un accident.
12. **Placez l'appareil hors de la portée des enfants.**
13. **Placez toujours l'appareil à un emplacement plat et stable. Fixez la tige d'ancrage de l'appareil en utilisant des fixations comme des piquets.** Si vous ne le faites pas, l'appareil pourrait se renverser et causer des blessures.
14. **N'utilisez pas l'appareil sous un vent violent.** Autrement, il risque de tomber et de provoquer un accident.
15. **N'utilisez pas l'appareil dans une atmosphère explosive, par exemple en présence de liquides, gaz ou poussières inflammables.**
16. **N'exposez pas l'appareil à des étincelles, à une atmosphère corrosive, etc.**
17. **Lorsque l'appareil n'est pas utilisé, retirez toujours la batterie.**
18. **Rangez l'appareil à l'intérieur.**
19. **Ne lavez pas l'appareil dans l'eau.**
20. **Laissez les étiquettes et la plaque signalétique sur le produit, car elles contiennent des informations importantes.** Si elles ne sont plus lisibles ou si vous les perdez, veuillez contacter le centre de service après-vente MAKITA pour les faire remplacer gratuitement.
21. **Déconnectez la batterie de l'appareil avant d'effectuer tout réglage, de remplacer les accessoires ou de ranger l'appareil.** Ces mesures préventives réduiront le risque de démarrage accidentel de l'appareil.
22. **Ne modifiez pas, ou n'essayez pas de réparer l'appareil ou la batterie autrement que comme indiqué dans les instructions d'utilisation et d'entretien.**
23. **Ne manipulez pas l'appareil brusquement, par exemple en le laissant tomber ou en le heurtant.** Cela peut entraîner un dysfonctionnement ou une blessure.
24. **Ne manipulez pas le chargeur, y compris sa fiche et ses bornes, avec les mains mouillées.**
25. **Ne chargez pas la batterie à l'extérieur.**
26. **Lorsque l'appareil n'est pas utilisé, repliez toujours les pieds du trépied et raccourcissez la tige pour réduire le risque de blessure et de dommages.**
27. **Rétractez la tige après utilisation.** Laisser la tige déployée pendant une période prolongée peut nuire au bon fonctionnement de l'appareil.
28. **Ne dirigez aucun faisceau lumineux vers une autre lampe.** Cela pourrait entraîner une surchauffe.

Consignes de sécurité pour l'appareil à batterie

Utilisation et entretien de l'appareil à batterie

1. **Prévenez le démarrage accidentel. Assurez-vous que l'interrupteur est sur la position d'arrêt avant de connecter la batterie, de ramasser l'appareil ou de le transporter.** Transporter l'appareil avec le doigt sur l'interrupteur, ou mettre l'appareil sous tension avec l'interrupteur en position de marche ouvre la porte aux accidents.
2. **Déconnectez la batterie de l'appareil avant d'effectuer tout réglage, de remplacer les accessoires ou de ranger l'appareil.** De telles mesures de prévention réduisent le risque de

démarrage accidentel de l'appareil.

3. **Pour recharger, utilisez uniquement le chargeur spécifié par le fabricant.** L'utilisation d'un chargeur conçu pour un type donné de bloc-piles comporte un risque d'incendie lorsqu'il est utilisé avec un autre type de bloc-piles.
4. **Utilisez les appareils uniquement avec les batteries spécifiquement désignées.** L'utilisation d'autres batteries peut présenter un risque de blessure et d'incendie.
5. **Lorsque vous n'utilisez pas le bloc-piles, rangez-le à l'écart des objets métalliques tels que trombones, pièces de monnaie, clés, clous, vis ou autres petits objets métalliques qui risqueraient d'établir une connexion entre les bornes.** La mise en court-circuit des bornes de batterie peut causer des brûlures ou un incendie.
6. **Dans des conditions d'utilisation inadéquates de la batterie, il peut y avoir fuite d'électrolyte; évitez tout contact avec ce liquide. En cas de contact accidentel, rincez avec beaucoup d'eau. Si le liquide pénètre dans vos yeux, il faut aussi consulter un médecin.** L'électrolyte qui s'échappe de la batterie peut causer des irritations ou des brûlures.
7. **N'utilisez pas une batterie ou un appareil endommagé ou modifié.** Les batteries endommagées ou modifiées peuvent avoir un comportement imprévisible dont peut résulter un incendie, une explosion ou un risque de blessure.
8. **N'exposez pas une batterie ou un appareil au feu ou à une température excessive.** L'exposition au feu ou à une température supérieure à 130 °C peut entraîner une explosion.
9. **Respectez toutes les instructions de charge, et ne chargez pas la batterie ou l'appareil hors de la plage de température spécifiée dans les instructions.** Charger de manière inadéquate ou à des températures hors de la plage spécifiée peut endommager la batterie et augmenter le risque d'incendie.
10. **Confiez l'entretien à un réparateur qualifié et n'utilisant que des pièces de rechange identiques aux pièces d'origine.** Cela assurera le maintien du produit dans un état sécuritaire.
11. **Ne modifiez pas, ou n'essayez pas de réparer l'appareil ou la batterie autrement que comme indiqué dans les instructions d'utilisation et d'entretien.**

Consignes de sécurité importantes pour la batterie

1. **Avant d'utiliser la batterie, lisez toutes les instructions et les mises en garde apposées sur (1) le chargeur de batterie, (2) la batterie et (3) le produit utilisant la batterie.**
2. **Ne démontez pas et ne modifiez pas la batterie.** Cela peut entraîner un incendie, une chaleur excessive ou une explosion.
3. **Cessez immédiatement l'utilisation si le temps de fonctionnement devient excessivement court. Il y a risque de surchauffe, de brûlures, voire d'explosion.**
4. **Si l'électrolyte pénètre dans vos yeux, rincez-les à l'eau claire et consultez immédiatement un médecin. Il y a risque de perte de la vue.**
5. **Ne court-circuitez pas la batterie :**
   (1) **Ne touchez les bornes avec aucun matériau conducteur.**
   (2) **Évitez de ranger la batterie dans un conteneur avec d'autres objets métalliques tels que clous, pièces de monnaie, etc.**
   (3) **Évitez d'exposer la batterie à l'eau ou à la pluie.**

   Un court-circuit de la batterie pourrait provoquer un fort courant, une surchauffe, parfois des brûlures et même une panne.
6. **Ne rangez pas et n'utilisez pas la batterie dans des emplacements où la température peut atteindre ou dépasser 50 °C (122 °F).**
7. **Ne jetez pas la batterie au feu même si elle est sérieusement endommagée ou complètement épuisée. La batterie peut exploser au contact du feu.**
8. **Évitez de clouer, de couper, d'écraser, de lancer ou d'échapper la batterie, ou de heurter un objet dur contre la batterie.** Cela peut entraîner un incendie, une chaleur excessive ou une explosion.
9. **N'utilisez pas une batterie si elle est endommagée.**
10. **N'essayez jamais de réparer les batteries endommagées.** La réparation des batteries ne doit être effectuée que par le fabricant ou par un fournisseur de service après-vente agréé.
11. **Les batteries lithium-ion fournies sont soumises aux exigences de la législation sur les marchandises dangereuses.**
    Des exigences particulières sur l'emballage et l'étiquetage doivent être respectées lors du transport commercial par des tiers, des transitaires, etc. Pour préparer la marchandise à expédier, consultez un expert en matériaux dangereux si nécessaire. Respectez aussi les éventuelles réglementations nationales plus détaillées.
    Recouvrez de ruban isolant les contacts exposés, et emballez la batterie de sorte qu'elle ne puisse pas se déplacer à l'intérieur de l'emballage.
12. **Lors de l'élimination de la batterie, retirez-la de l'appareil et éliminez-la dans un endroit sûr. Respectez la réglementation locale concernant l'élimination de la batterie.**
13. **N'utilisez les batteries qu'avec les produits spécifiés par Makita.** Installer les batteries sur des produits non conformes peut entraîner un incendie, une chaleur excessive, une explosion ou une fuite d'électrolyte.
14. **Si l'appareil reste inutilisé pendant une période prolongée, la batterie doit en être retirée.**
15. **Pendant et après l'utilisation, la batterie peut accumuler de la chaleur, ce qui peut causer des brûlures ou des brûlures à basse température. Faites attention lors de la manipulation des batteries chaudes.**

16. **Ne touchez pas la borne de l'appareil immédiatement après l'utilisation, car elle peut être assez chaude pour causer des brûlures.**
17. **Ne laissez pas les copeaux, les poussières ou la terre se coincer dans les bornes, les trous et les rainures de la batterie.** Cela pourrait faire en sorte que l'appareil ou la batterie chauffe, prenne feu, explose et connaisse une défaillance pouvant causer des brûlures ou des blessures corporelles.
18. **À moins que l'appareil ne soit compatible avec l'utilisation à proximité des lignes électriques haute tension, n'utilisez pas la batterie à proximité d'une ligne électrique haute tension.** Cela peut entraîner un dysfonctionnement ou une panne de l'appareil ou de la batterie.
19. **Gardez la batterie à l'écart des enfants.**

CONSERVEZ CES INSTRUCTIONS.

ATTENTION : **Utilisez exclusivement les batteries fabriquées par Makita.** Les batteries autres que celles fabriquées par Makita ou les batteries modifiées peuvent exploser et causer un incendie, une blessure ou des dommages. Cela annule aussi la garantie Makita de l'appareil et du chargeur Makita.

AVIS : Makita ne peut être tenu responsable des accidents découlant de l'utilisation de batteries non authentiques à Makita ou de batteries qui ont été modifiées. Les batteries authentiques Makita ont été rigoureusement évaluées en ce qui concerne leur compatibilité avec les outils et chargeurs Makita, conformément à la législation applicable et aux normes de sécurité.

Conseils pour maintenir la durée de service maximale de la batterie

1. **Rechargez la batterie avant qu'elle ne soit complètement déchargée. Arrêtez toujours l'appareil et rechargez la batterie quand vous remarquez que la puissance de l'appareil diminue.**
2. **Ne rechargez jamais une batterie complètement chargée. La surcharge réduit la durée de service de la batterie.**
3. **Chargez la batterie à une température ambiante comprise entre 10 °C et 40 °C (50 °F et 104 °F). Si la batterie est chaude, laissez-la refroidir avant de la charger.**
4. **Lorsque vous n'utilisez pas la batterie, retirez-la de l'appareil ou du chargeur.**
5. **Chargez la batterie si elle est restée inutilisée pendant une période prolongée (plus de six mois).**

RÉPARATION

1. La réparation de cet appareil ne doit être effectuée que par le personnel de réparation qualifié. L'exécution des réparations ou de l'entretien par un personnel non qualifié peut entraîner un risque de blessure.
2. Pour réparer cet appareil, utilisez uniquement des pièces de rechange identiques aux pièces originales. L'utilisation de pièces non autorisées ou le non-respect des instructions d'entretien peut présenter un risque de décharge électrique ou de blessure.
3. N'incinérez pas cet appareil, même s'il est gravement endommagé. Les batteries peuvent exploser dans le feu. Éliminez l'appareil conformément à la réglementation locale.

Mise en garde de la FCC

Pour les États-Unis

Cet appareil est conforme à la Section 15 des Règlements de la FCC. L'utilisation est sujette aux deux conditions suivantes :
(1) cet appareil ne peut pas causer de brouillage préjudiciable; et
(2) cet appareil doit accepter tout brouillage subi, y compris le brouillage pouvant causer un fonctionnement indésirable.
Les changements et modifications non explicitement approuvés par la partie responsable de la conformité peuvent annuler le droit de l'utilisateur à utiliser l'équipement.
Note : Cet équipement a fait l'objet d'essais et a été jugé conforme aux limites pour appareil numérique de classe B, en conformité à la Section 15 des Règlements de la FCC. Ces limites sont conçues pour assurer une protection raisonnable contre le brouillage préjudiciable dans une installation résidentielle. Cet équipement génère, utilise et peut rayonner de l'énergie de fréquence radio et, s'il n'est pas installé et utilisé conformément aux instructions, peut causer du brouillage préjudiciable sur les communications radio. Rien ne garantit toutefois qu'il n'y aura pas de brouillage dans une installation particulière. Si cet équipement cause du brouillage préjudiciable sur la réception de la radio ou du téléviseur, ce qui peut être vérifié en éteignant et rallumant l'équipement, l'utilisateur est invité à essayer d'annuler le brouillage par l'une ou plusieurs des mesures suivantes :

— Réorienter ou déplacer l'antenne de réception.
— Augmenter la distance qui sépare l'équipement du récepteur.
— Brancher l'équipement sur la prise d'un circuit différent de celui sur lequel le récepteur est branché.
— Demander l'aide du détaillant ou d'un technicien radio/TV expérimenté.

Norme ICES-005

Pour le Canada

CAN ICES-005(B)/NMB-005(B)

DESCRIPTION DES PIÈCES

► **Fig.1**

1	Tête de lampe	2	Lentille	3	Base d'éclairage	4	Tige d'extension supérieure
5	Verrou d'extension supérieur	6	Tige d'extension inférieure	7	Verrou d'extension inférieur	8	Bouton d'alimentation
9	Cadran de réglage de la luminosité	10	Témoin d'état de la batterie	11	Poignée supérieure	12	Poignée de coulissement
13	Bouton de sécurité	14	Poignée inférieure	15	Couvercle de batterie	16	Verrou du couvercle
17	Pieds du trépied	18	Tige d'ancrage	-	-	-	-

DESCRIPTION DU FONCTIONNEMENT

ATTENTION : **Assurez-vous toujours que l'appareil est éteint et que sa batterie est retirée avant de l'ajuster ou de vérifier son fonctionnement.**

Installation ou retrait de la batterie

ATTENTION : **Tenez fermement l'appareil et la batterie lors de l'installation ou du retrait de cette dernière.** Sinon, l'appareil et la batterie pourraient vous glisser des mains, ce qui risque d'endommager l'appareil et la batterie, ou encore de provoquer des blessures.

ATTENTION : **Prenez garde de vous coincer les doigts entre l'appareil et la batterie en insérant la batterie, ou entre l'appareil et le couvercle de batterie en fermant ce dernier.**

ATTENTION : **Assurez-vous de fermer solidement le couvercle de batterie avec le verrou du couvercle.** Dans le cas contraire, des blessures pourraient survenir.

Pour installer la batterie, suivez les étapes ci-dessous.

1. Ouvrez le couvercle de batterie tout en appuyant sur le verrou du couvercle.

► **Fig.2:** **1.** Verrou du couvercle **2.** Couvercle de batterie

2. Alignez la languette de la batterie sur la rainure du boîtier et glissez la batterie en place. Insérez-la à fond, jusqu'à ce qu'elle se verrouille en place avec un léger bruit sec.

3. Fermez le couvercle de batterie jusqu'à ce que le verrou du couvercle se verrouille en place avec un léger bruit sec.

Pour retirer la batterie, ouvrez le couvercle de batterie. Puis, faites-la glisser hors de l'appareil tout en faisant glisser le bouton qui se trouve à l'avant de la batterie.

► **Fig.3:** **1.** Bouton **2.** Batterie

ATTENTION : **Insérez toujours la batterie à fond.** Autrement, elle risque de tomber accidentellement de l'appareil et d'entraîner des blessures.

ATTENTION : **Ne forcez pas sur la batterie pour l'installer.** Si la batterie ne glisse pas facilement, c'est qu'elle n'est pas insérée correctement.

Affichage de la charge restante de la batterie

Uniquement pour les batteries avec voyant

Appuyez sur le bouton de vérification de la batterie pour afficher la charge restante de la batterie. Les témoins indicateurs s'allument pendant quelques secondes.

► **Fig.4:** **1.** Témoins indicateurs **2.** Bouton de vérification

Témoins indicateurs			Charge restante
Allumé	Éteint	Clignotant	
■ ■ ■ ■			75 % à 100 %
■ ■ ■ □			50 % à 75 %
■ ■ □ □			25 % à 50 %
■ □ □ □			0 % à 25 %
◪ □ □ □			Chargez la batterie.
■ ■ □ □ ↑ ↓ □ □ ■ ■			La batterie a peut-être mal fonctionné.

NOTE : Suivant les conditions d'utilisation et la température ambiante, il se peut que l'indication soit légèrement différente de la charge réelle.

NOTE : La première lampe témoin (à l'extrémité gauche) clignote lorsque le dispositif de protection de la batterie s'active.

Dispositif de protection de l'appareil et de la batterie

L'appareil est équipé d'un dispositif de protection. Ce dispositif coupe automatiquement l'alimentation pour augmenter la durée de service de l'appareil et de la batterie. L'appareil s'arrête automatiquement pendant l'utilisation lorsque l'appareil ou la batterie se trouve dans l'une des situations suivantes.

Protection contre la surchauffe

Lorsque l'appareil ou la batterie surchauffe, l'appareil s'arrête automatiquement. Le cas échéant, laissez refroidir l'appareil avant de le rallumer.

Protection contre la décharge excessive

Lorsque la charge de la batterie devient faible, les témoins DEL s'éteignent, sauf une partie des DEL, et le témoin d'état de la batterie qui correspond à la batterie installée clignote. Quelques minutes après, le dispositif coupe automatiquement l'alimentation. Le cas échéant, retirez la batterie de l'appareil et chargez-la.

Protections contre d'autres causes

Le dispositif de protection est aussi conçu pour d'autres causes qui pourraient endommager l'appareil et permet d'arrêter automatiquement l'appareil. Prenez toutes les mesures suivantes pour éliminer les causes lorsque le fonctionnement de l'appareil a été interrompu temporairement ou arrêté.

1. Éteignez l'appareil et remettez-le de nouveau en marche.
2. Chargez la/les batterie(s) ou remplacez-la/les par une/des batteries rechargée(s).
3. Laissez l'appareil et la/les batteries se refroidir.

Si la situation ne s'améliore pas en restaurant le système de protection, contactez votre centre de service Makita local.

Tige d'ancrage

Lorsque vous fixez cet appareil à tout emplacement souhaité, utilisez la tige d'ancrage qui sert de point de montage.

► **Fig.5:** **1.** Tige d'ancrage

Trou pour cadenas

Un trou pour cadenas est prévu pour prévenir le vol de la batterie.

► **Fig.6:** **1.** Trou pour cadenas

ASSEMBLAGE

⚠*ATTENTION :* **Assurez-vous toujours que l'appareil est éteint et que sa batterie est retirée avant toute intervention sur l'appareil.**

Écartement et repliage des pieds du trépied

⚠*ATTENTION :* **Gardez les mains à l'écart des pieds du trépied, et prenez garde de vous pincer les doigts en écartant ou en repliant les pieds du trépied.**

1. Tenez fermement la poignée supérieure et la poignée de coulissement avec les deux mains.

2. Faites coulisser la poignée de coulissement dans le sens de la flèche, comme indiqué, pendant que vous appuyez sur le bouton de sécurité.

► **Fig.7:** **1.** Poignée de coulissement **2.** Bouton de sécurité

3. Relâchez le bouton de sécurité et écartez les pieds du trépied jusqu'à ce que la poignée de coulissement se verrouille en place avec un léger bruit sec.

► **Fig.8**

Pour plier les pieds du trépied, faites coulisser la poignée de coulissement dans le sens opposé pendant que vous appuyez sur le bouton de sécurité.

Positionnement de la tête de lampe

⚠*ATTENTION :* **Avant de positionner la tête de lampe, assurez-vous que les pieds du trépied sont complètement écartés et fermement verrouillés en position de verrouillage.** Autrement l'appareil risque de s'incliner, de tomber et de provoquer un accident.

Réglage de la hauteur de la tête de lampe

⚠*ATTENTION :* **Avant de régler la longueur d'une des tiges d'extension, veillez à ce que l'autre tige d'extension soit fixée fermement par le verrou d'extension.** Autrement elle risque de raccourcir de manière inattendue et de causer une blessure.

⚠*ATTENTION :* **Prenez garde de vous pincer les doigts en réglant la hauteur de la tête de lampe.**

⚠*ATTENTION :* **Ne lâchez pas la tige d'extension pendant que vous réglez sa longueur.** Autrement la tête de lampe risque de descendre subitement et de vous pincer les mains ou les doigts.

1. Ouvrez le verrou d'extension supérieur.

2. Ajustez la longueur de la tige d'extension supérieure en tirant dessus ou en la rentrant.

3. Fermez le verrou d'extension supérieur et assurez-vous que la tige d'extension supérieure est fermement fixée.

4. Si une hauteur accrue est nécessaire, ajustez la longueur de la tige d'extension inférieure en procédant de la même façon que ci-dessus.

► **Fig.9:** **1.** Verrou d'extension supérieur **2.** Tige d'extension supérieure **3.** Verrou d'extension inférieur **4.** Tige d'extension inférieure

NOTE : Si la force de préhension du verrou diminue, serrez les vis du verrou d'extension. (Reportez-vous à la section sur le serrage des vis.)

Réglage de l'angle de la tête de lampe

⚠*ATTENTION :* **Prenez garde de vous pincer les doigts en réglant l'angle de la tête de lampe.**

Vous pouvez ajuster les têtes de lampe et la base d'éclairage à l'angle souhaité, comme illustré dans la figure.
► **Fig.10:** **1.** Tête de lampe **2.** Base d'éclairage

NOTE : Si la force de préhension de la base d'éclairage diminue, serrez les vis. (Reportez-vous à la section sur le serrage des vis.)

Serrage des vis

⚠*ATTENTION :* **Avant de serrer les vis, rentrez complètement les tiges ou mettez l'appareil sur le côté.** Autrement la tête de lampe risque de se déplacer accidentellement et de causer une blessure.

AVIS : **Ne serrez pas trop la vis.** Autrement les parties qu'elle joint risquent de casser.

AVIS : **N'utilisez pas un outil électrique pour serrer la vis.** Autrement la vis risque d'être trop serrée.

Si la force de préhension de certaines pièces jointes diminue, serrez la vis tel qu'illustré sur la figure.
► **Fig.11:** **1.** Vis

UTILISATION

⚠*MISE EN GARDE :* **Pour réduire le risque de blessure, ne fixez pas la lampe allumée et n'exposez pas les yeux à la lumière.** Il y a risque de blessure grave aux yeux.

⚠*MISE EN GARDE :* **Pour réduire le risque de brûlures et d'incendie, ne touchez pas la tête de lampe et gardez-la à l'écart des matériaux combustibles pendant l'utilisation.**

⚠*ATTENTION :* **Lors de l'utilisation de l'appareil, assurez-vous toujours que les pieds du trépied sont complètement écartés.** Autrement, il risque de tomber et de provoquer un accident.

AVIS : **Ne forcez pas lorsque vous appuyez sur le bouton d'alimentation.** Cela peut entraîner un dysfonctionnement.

Interrupteur

Mise sous/hors tension de l'appareil

Pour allumer l'appareil, appuyez sur le bouton d'alimentation.
Lorsque vous allumez l'appareil, le témoin d'état de la batterie qui correspond à la batterie installée s'allume pendant quelques secondes. Puis, le témoin d'état de la batterie qui correspond à la batterie en cours d'utilisation s'allume.
Pour éteindre l'appareil, appuyez sur le bouton d'alimentation de nouveau.
► **Fig.12:** **1.** Bouton d'alimentation **2.** Témoin d'état de la batterie pour batterie XGT **3.** Témoin d'état de la batterie pour batterie LXT

Sélection de la batterie

Si vous installez deux types de batterie dans cet appareil, vous pouvez sélectionner la batterie que vous souhaitez utiliser en premier.
Pour sélectionner la batterie, maintenez enfoncé le bouton d'alimentation.
Lorsque vous sélectionnez la batterie, le témoin d'état de la batterie qui correspond à la batterie sélectionnée s'allume.

NOTE : Lorsque la capacité de la batterie en cours d'utilisation devient faible, le témoin d'état de la batterie qui correspond à la batterie clignote pendant quelques minutes. Simultanément, la batterie en cours d'utilisation passe automatiquement à l'autre batterie, et le témoin d'état de la batterie qui correspond à la batterie commutée s'allume.

Modification de la luminosité

Pour ajuster la luminosité au niveau souhaité, tournez le cadran de réglage de la luminosité.
Pour augmenter la luminosité, tournez le cadran de réglage de la luminosité dans le sens B, comme illustré dans la figure. Pour diminuer la luminosité, tournez le cadran de réglage de la luminosité dans le sens A, comme illustré dans la figure.
► **Fig.13:** **1.** Cadran de réglage de la luminosité

Transport de l'appareil

⚠*ATTENTION :* **Tenez la poignée supérieure et la poignée inférieure fermement avec les deux mains lorsque vous transportez l'appareil.** Si vous ne tenez pas solidement les poignées, l'appareil peut tomber et causer des blessures.

⚠*ATTENTION :* **Avant de transporter l'appareil, repliez toujours les pieds du trépied.** Autrement, il existe un risque de blessure.

Transport de l'appareil avec les deux mains

Tenez la poignée supérieure et la poignée inférieure fermement avec les deux mains pour transporter l'appareil, comme illustré dans la figure.
► **Fig.14**

Transport de l'appareil avec la bandoulière

⚠*ATTENTION :* **Lorsque vous transportez l'appareil, continuez à tenir la poignée supérieure et la poignée inférieure même si vous utilisez la bandoulière.** L'appareil sera instable si vous effectuez le transport uniquement avec la bandoulière. La bandoulière peut se détacher, ou l'appareil peut heurter d'autres objets et causer des blessures.

⚠*ATTENTION :* **Fixez solidement la bandoulière à l'appareil.** Si la bandoulière n'est pas correctement fixée, l'appareil peut tomber et causer des blessures.

⚠*ATTENTION :* **Utilisez uniquement les trous pour bandoulière aux fins pour lesquelles ils sont conçus.** L'utilisation du trou pour bandoulière à des fins non prévues peut causer des accidents ou des blessures corporelles.

Pour transporter l'appareil avec la bandoulière, fixez solidement les crochets de la bandoulière aux trous pour bandoulière.

► **Fig.15:** **1.** Bandoulière **2.** Crochet **3.** Trou pour bandoulière

Placez la bandoulière sur votre épaule et tenez la poignée supérieure et la poignée inférieure fermement avec les deux mains pour transporter l'appareil, comme illustré dans la figure.

► **Fig.16**

ENTRETIEN

⚠*ATTENTION :* **Assurez-vous toujours que l'appareil est éteint et débranché, et que la batterie est retirée avant d'y effectuer tout travail d'inspection ou d'entretien.**

AVIS : **N'utilisez jamais d'essence, de benzine, de solvant, d'alcool ou autres produits similaires. Une décoloration, une déformation ou la formation de fissures peuvent en découler.**

Pour maintenir la SÉCURITÉ et la FIABILITÉ du produit, les réparations et tout autre travail d'entretien ou de réglage doivent être effectués dans un centre de service après-vente autorisé ou une usine Makita, exclusivement avec des pièces de rechange Makita.

Nettoyage

⚠*ATTENTION :* Ne lavez pas l'appareil dans l'eau.

Essuyez régulièrement l'extérieur (le corps) de l'appareil avec un chiffon imprégné d'eau savonneuse.

ACCESSOIRES EN OPTION

⚠*ATTENTION :* **Ces accessoires ou pièces complémentaires sont recommandés pour l'utilisation avec l'outil Makita spécifié dans ce manuel.** L'utilisation de tout autre accessoire ou pièce complémentaire peut comporter un risque de blessure. N'utilisez les accessoires ou pièces complémentaires qu'aux fins auxquelles ils ont été conçus.

Si vous désirez obtenir plus de détails sur ces accessoires, veuillez contacter le centre de service après-vente Makita le plus près.

- Bandoulière
- Chargeur et batterie authentiques Makita

NOTE : Certains éléments de la liste peuvent être inclus avec l'outil comme accessoires standards. Ils peuvent varier suivant les pays.

GARANTIE LIMITÉE MAKITA

Pour les conditions de garantie en vigueur qui s'appliquent à ce produit, veuillez vous reporter à la feuille de garantie en annexe. Si la feuille de garantie en annexe n'est pas disponible, reportez-vous aux détails de la garantie présentés sur le site Web de votre pays, ci-dessous.

États-Unis d'Amérique: www.makitatools.com
Canada: www.makita.ca
Autres pays: www.makita.com

ESPECIFICACIONES

Modelo:		ML014G
Tensión nominal		18 V c.c. / 36 V - 40 V c.c. máx.
Flujo luminoso		1 100 lm - 15 000 lm
Tiempo de operación	(con BL4080F y BL1860B)	2,8 horas (15 000 lm)
Dimensiones (La x An x Al)	Posición para plegado	290 mm x 265 mm x 1 035 mm (11-3/8″ x 10-3/8″ x 40-3/4″)
	Posición para funcionamiento (Altura máxima)	780 mm x 680 mm x 2 430 mm (30-3/4" x 26-3/4" x 95-1/2")
Temperatura de operación ambiente recomendada		-20 °C - 40 °C (-4 °F - 104 °F)
Peso neto (sin cartucho de batería)		9,6 kg (21,2 lbs)

- Debido a nuestro continuo programa de investigación y desarrollo, las especificaciones aquí incluidas están sujetas a cambio sin previo aviso.
- Las especificaciones pueden variar de país a país.
- Los tiempos de operación son aproximados y pueden variar en función del tipo de batería, el estado de la carga y la condición de uso.

Cartucho de batería y cargador aplicables

-	XGT	LXT
Cartucho de batería	BL4020 / BL4025 / BL4040 / BL4040F / BL4050F / BL4080F / BL4080H	BL1815N / BL1820B / BL1830B / BL1840B / BL1850B / BL1860B
Cargador	DC40RA / DC40RB / DC40RC / DC40WA	DC18RC / DC18RD / DC18SD / DC18SE / DC18SF / DC18SH / DC18WC

- Algunos de los cartuchos de batería y cargadores enumerados arriba podrían no estar disponibles dependiendo de su área de residencia.

ADVERTENCIA: **Use únicamente los cartuchos de batería y los cargadores indicados arriba.** El uso de cualquier otro cartucho de batería y cargador podría ocasionar una lesión y/o un incendio.

Símbolos

A continuación se muestran los símbolos que pueden ser utilizados para el equipo. Asegúrese de que entiende su significado antes de utilizar.

	Lea el manual de instrucciones.
V	volts o voltios
⎓	corriente directa o continua
Ni-MH Li-ion	Exclusivamente para países de la Unión Europea Debido a la presencia de componentes peligrosos en el equipo, los equipos eléctricos y electrónicos de desecho, acumuladores y baterías podrían tener un impacto negativo en el medio ambiente y en la salud humana. ¡No se deshaga de los aparatos eléctricos y electrónicos o baterías con la basura doméstica! De acuerdo con la Directiva Europea de Residuos de Aparatos Eléctricos y Electrónicos y sobre acumuladores y baterías y sobre acumuladores y baterías de desecho, así como su adaptación a la legislación nacional, los aparatos eléctricos, las baterías y acumuladores de desecho deberán guardarse por separado y entregarse en un punto de recolección separado para residuos municipales, que opere de acuerdo con las normas sobre protección medioambiental. Esto se indica mediante el símbolo del contenedor con ruedas tachado colocado en el equipo.
	Tenga cuidado de que sus manos no sean aplastadas cuando retraiga el poste de extensión.

No mire fijamente la lámpara mientras se encuentra en funcionamiento.

Abra las patas del trípode antes de jalarlas del poste de extensión.

ADVERTENCIAS DE SEGURIDAD

LEA Y SIGA TODAS LAS INSTRUCCIONES DE SEGURIDAD.

ADVERTENCIA: Cuando se utilice este aparato, siempre deben seguirse las siguientes precauciones:

1. **Para reducir el riesgo de lesiones, se requiere supervisar de cerca cuando un producto sea utilizado cerca de niños.**
2. **No toque las partes calientes para reducir el riesgo de quemaduras.** La lente podría estar extremadamente caliente durante el uso y luego después de su uso.
3. **Utilice solo aditamentos recomendados o vendidos por el fabricante.**
4. **No utilice el aparato en la lluvia ni en la nieve.**
5. **Para reducir el riesgo de choque eléctrico, no ponga el aparato en el agua o en otro líquido. No coloque o almacene el aparato en donde pueda caerse o caer dentro de una tina o lavabo.**
6. **ADVERTENCIA: Para reducir el riesgo de una lesión, no vea la lámpara fijamente mientras está en funcionamiento ni dirija la luz hacia los ojos.** Podría causarse una grave lesión ocular.
7. **Para reducir el riesgo de incendios, mantenga el dispositivo alejado de materiales combustibles mientras está en funcionamiento.**
8. **No exponga el aparato a la lluvia ni a la humedad.** La entrada de agua en una herramienta eléctrica aumentará el riesgo de que se produzca una descarga eléctrica.
9. **No permita que nada cubra u obstaculice las aberturas de ventilación del aparato. Siempre mantenga la abertura de ventilación limpia para permitir el enfriamiento.** De lo contrario, podría causar una flama.
10. **No use el mango portador para otro propósito que no sea el transportar el aparato, como para izarlo.**
11. **Cuando transporte el aparato, siempre pliegue las patas del trípode.** De lo contrario, podría ocurrir un accidente por caída.
12. **Coloque el aparato fuera del alcance de los niños.**
13. **Coloque el aparato sobre un lugar nivelado y estable. Asegure la barra de fijación del aparato utilizando elementos de sujeción como clavijas.** Si no se siguen estas instrucciones, el aparato podría volcarse y causar lesiones.
14. **No use el aparato en lugares con vientos fuertes.** De lo contrario, podría ocurrir un accidente por caída.
15. **No utilice el aparato en atmósferas explosivas, tal como en la presencia de líquidos, gases o polvo inflamables.**
16. **No exponga el aparato a chispas o a una atmósfera corrosiva, etc.**
17. **Cuando no se utilice el aparato, siempre retire el cartucho de batería del aparato.**
18. **Almacene el aparato en interiores.**
19. **No lave el aparato en agua.**
20. **Mantenga las etiquetas y la placa de características en el producto, ya que esta última contiene información importante.** Si no se puede leer la información o se extravía, póngase en contacto con el centro de servicio de MAKITA para obtener un reemplazo gratuito.
21. **Desconecte el paquete de baterías del aparato antes de hacer cualquier ajuste, cambiar accesorios o almacenar el aparato.** Estas medidas de seguridad preventivas reducen el riesgo de poner en marcha el aparato accidentalmente.
22. **No modifique ni intente reparar el aparato ni el paquete de baterías salvo como se indique en las instrucciones para el uso y cuidado.**
23. **No maneje el aparato con rudeza, por ejemplo dejarlo caer o golpearlo.** El hacerlo podría ocasionar una avería o una lesión.
24. **No manipule el cargador, incluida la clavija del cargador, ni los terminales con las manos mojadas.**
25. **No cargue la batería en exteriores.**
26. **Cuando no se utilice el aparato, siempre pliegue las patas del trípode y retraiga el poste para reducir la posibilidad de lesión y cualquier daño.**
27. **Retraiga el poste después de su uso.** Dejar el poste extendido durante mucho tiempo podría afectar el desempeño del aparato.
28. **No deje que ningún haz de luz quede dirigido hacia otra lámpara.** Podría producirse sobrecalentamiento.

Advertencias de seguridad para el aparato con funcionamiento a baterías

Uso y cuidado del aparato con funcionamiento a baterías

1. **Evite un arranque accidental. Asegúrese de que el interruptor esté en la posición apagada antes de conectar el paquete de baterías, levantar el aparato o cargarlo.** Cargar el aparato con su dedo en el interruptor o pasar energía al aparato con el interruptor encendido puede propiciar accidentes.
2. **Desconecte el paquete de baterías del aparato antes de hacer cualquier ajuste, cambiar**

accesorios o almacenar el aparato. Estas medidas de seguridad preventivas reducen el riesgo de poner en marcha el aparato accidentalmente.

3. **Recargue sólo con el cargador especificado por el fabricante.** Un cargador que es adecuado para un solo tipo de batería puede generar riesgo de incendio al ser utilizado con otra batería.
4. **Use los aparatos únicamente con los paquetes de baterías designados específicamente para ellos.** El uso de cualquier otro paquete de batería podría generar riesgo de lesión e incendio.
5. **Cuando no se esté usando la batería, manténgala alejada de otros objetos metálicos, como sujetapapeles (clips), monedas, llaves, clavos, tornillos u otros objetos pequeños de metal los cuales pueden actuar creando una conexión entre las terminales de la batería.** Originar un cortocircuito en las terminales puede causar quemaduras o incendios.
6. **En condiciones abusivas, podrá escapar líquido de la batería; evite tocarlo. Si lo toca accidentalmente, enjuague con agua. Si hay contacto del líquido con los ojos, busque asistencia médica.** Puede que el líquido expulsado de la batería cause irritación o quemaduras.
7. **No utilice un paquete de baterías o aparato que esté dañado o haya sido modificado.** Las baterías dañadas o modificadas pueden comportarse impredeciblemente provocando un incendio, explosión o riesgo de lesión.
8. **No exponga un paquete de baterías o aparato al fuego o a una temperatura excesiva.** La exposición al fuego o una temperatura superior a 130 °C podría causar una explosión.
9. **Siga todas las instrucciones relativas a la carga y no cargue el paquete de baterías o el aparato fuera del rango de temperatura especificado en las instrucciones.** Realizar la carga de manera inapropiada o a temperaturas fuera del rango especificado podría dañar la batería e incrementar el riesgo de incendio.
10. **Pida que el servicio lo realice un técnico en reparaciones calificado y que utilice únicamente piezas de repuesto idénticas a las originales.** Esto garantizará que se mantenga la seguridad del producto.
11. **No modifique ni intente reparar el aparato ni el paquete de baterías salvo como se indique en las instrucciones para el uso y cuidado.**

Instrucciones importantes de seguridad para el cartucho de batería

1. **Antes de utilizar el cartucho de batería, lea todas las instrucciones e indicaciones de precaución en el (1) el cargador de batería, (2) la batería, y (3) el producto con el que se utiliza la batería.**
2. **No desarme ni modifique el cartucho de batería.** Podría ocurrir un incendio, calor excesivo o una explosión.
3. **Si el tiempo de operación se ha acortado en exceso, deje de operar de inmediato. Podría correrse el riesgo de sobrecalentamiento, posibles quemaduras e incluso explosión.**
4. **En caso de que ingresen electrolitos en sus ojos, enjuáguelos bien con agua limpia y consulte de inmediato a un médico. Esto podría ocasionar pérdida de visión.**
5. **Evite cortocircuitar el cartucho de batería:**
   (1) **No toque las terminales con ningún material conductor.**
   (2) **Evite guardar el cartucho de batería en un cajón junto con otros objetos metálicos, tales como clavos, monedas, etc.**
   (3) **No exponga el cartucho de batería al agua o la lluvia.**
   Un cortocircuito en la batería puede causar un flujo grande de corriente, sobrecalentamiento, posibles quemaduras e incluso una descompostura.
6. **No guarde ni use el cartucho de batería en lugares donde la temperatura pueda alcanzar o exceder los 50 °C (122 °F).**
7. **Nunca incinere el cartucho de batería incluso en el caso de que esté dañado seriamente o ya no sirva en absoluto. El cartucho de batería puede explotar si se tira al fuego.**
8. **No clave, corte, aplaste, lance o deje caer el cartucho de batería, ni golpee un objeto sólido contra el cartucho de batería.** Dicha acción podría resultar en un incendio, calor excesivo o en una explosión.
9. **No use una batería dañada.**
10. **Nunca dé servicio a baterías que estén dañadas.** El servicio a las baterías solamente deberá ser efectuado por el fabricante o un agente de servicio autorizado.
11. **Las baterías de ión de litio están sujetas a los requisitos reglamentarios en materia de bienes peligrosos.**
    Para el trasporte comercial, por ej., mediante terceros o agentes de transporte, se deben tomar en cuenta los requisitos especiales relativos al empaque y el etiquetado.
    Para efectuar los preparativos del artículo que se va a enviar, se requiere consultar a un experto en materiales peligrosos. Si es posible, consulte además otras regulaciones nacionales más detalladas.
    Pegue o cubra con cinta adhesiva los contactos abiertos y empaque la batería de manera que ésta no pueda moverse dentro del paquete.
12. **Para deshacerse del cartucho de batería, sáquelo del aparato y deséchelo en un lugar seguro. Siga las regulaciones locales relacionadas al desecho de las baterías.**
13. **Utilice las baterías únicamente con los productos especificados por Makita.** Instalar las baterías en productos que no cumplan con los requisitos podría ocasionar un incendio, un calentamiento excesivo, una explosión o una fuga de electrolito.
14. **Si no se utiliza el aparato por un período largo, debe extraerse la batería del aparato.**
15. **El cartucho de batería podría absorber calor durante y después de su uso, lo que ocasionaría quemaduras o quemaduras a baja temperatura. Tenga cuidado con la manipulación de los cartuchos de batería que estén calientes.**

16. **No toque el terminal del aparato inmediatamente después de su uso, ya que el mismo podría estar lo suficientemente caliente como para provocarle quemaduras.**
17. **No permita que las rebabas, el polvo o la tierra queden atrapados en los terminales, orificios y ranuras del cartucho de batería.** Podría provocar sobrecalentamiento, incendio, explosión y mal funcionamiento del aparato o del cartucho de batería, lo que puede ocasionar quemaduras o lesiones personales.
18. **No utilice el cartucho de batería cerca de cables eléctricos de alto voltaje, a menos que el aparato sea compatible con el uso cercano a estos cables eléctricos de alto voltaje.** Esto podría ocasionar una avería o descompostura del aparato o del cartucho de batería.
19. **Mantenga la batería alejada de los niños.**

GUARDE ESTAS INSTRUCCIONES.

PRECAUCIÓN: **Utilice únicamente baterías originales de Makita.** El uso de baterías no originales de Makita, o de baterías alteradas, puede ocasionar que las baterías exploten causando un incendio, lesiones personales y daños. Asimismo, esto invalidará la garantía de Makita para el aparato y el cargador Makita.

AVISO: Makita no es responsable de ningún accidente que resulte del uso de baterías Makita no originales o de baterías que hayan sido modificadas. Las baterías originales Makita han sido evaluadas rigurosamente para garantizar su compatibilidad con las herramientas y cargadores Makita, de acuerdo con la legislación y los estándares de seguridad correspondientes.

Consejos para alargar al máximo la vida útil de la batería

1. **Cargue el cartucho de batería antes de que se descargue completamente. Pare siempre la operación del aparato y cargue el cartucho de batería cuando note menos potencia en el aparato.**
2. **No cargue nunca un cartucho de batería que esté completamente cargado. La sobrecarga acortará la vida de servicio de la batería.**
3. **Cargue el cartucho de batería a una temperatura ambiente de 10 °C - 40 °C (50 °F - 104 °F). Si un cartucho de batería está caliente, déjelo enfriar antes de cargarlo.**
4. **Cuando no utilice el cartucho de batería, sáquelo del aparato o del cargador.**
5. **Cargue el cartucho de batería si no va a utilizarlo durante un período prolongado (más de seis meses).**

SERVICIO

1. El servicio a este aparato solamente deberá ser realizado por personal de reparaciones calificado. El servicio o mantenimiento realizados por personal no calificado podría ocasionar un riesgo de lesiones.
2. Cuando se dé servicio a este aparato, utilice únicamente piezas de repuesto idénticas. El uso de piezas no autorizadas o el no seguir las instrucciones de mantenimiento podría crear riesgo de choque eléctrico o lesiones.
3. Nunca incinere este aparato, incluso en el caso de que esté dañado seriamente. Las baterías pueden explotar si se tiran al fuego. Deshágase del aparato de conformidad con las reglamentaciones locales.

Precaución de la FCC

Para Estados Unidos

Este dispositivo cumple con lo dispuesto en la Parte 15 de las Normas de la FCC. La operación está sujeta a las siguientes dos condiciones:
(1) este dispositivo no debe causar una interferencia dañina, y
(2) este dispositivo debe aceptar cualquier interferencia recibida, incluyendo la interferencia que pueda ocasionar una operación no deseada.
Cualquier cambio o modificación que no haya sido expresamente aprobada por la parte responsable del cumplimiento podría anular la autoridad del usuario para operar el equipo.
Nota: Este equipo fue sometido a pruebas y se ha comprobado que cumple con los límites para un dispositivo digital Clase B, conforme a lo dispuesto en la Parte 15 de las Normas de la FCC. Estos límites están diseñados para proporcionar una protección razonable contra una interferencia dañina en una instalación residencial. Este equipo genera, usa y puede irradiar energía de radiofrecuencia y, si no se instala y se usa de acuerdo con las instrucciones, puede causar una interferencia dañina a las radiocomunicaciones. Sin embargo, no hay ninguna garantía de que la interferencia no ocurrirá en una instalación en particular. Si este equipo llega a causar una interferencia dañina a la recepción de radio o televisión, lo cual puede determinarse encendiendo y apagando el equipo, el usuario deberá intentar corregir la interferencia tomando una o varias de las siguientes medidas:

— Reorientar o reubicar la antena receptora.
— Aumentar la separación entre el equipo y el receptor.
— Conectar el equipo a una toma de corriente en un circuito distinto al cual esté conectado el receptor.
— Consultar al distribuidor o a un técnico experto en radio/TV para solicitar asistencia.

Norma ICES-005

Para Canadá

CAN ICES-005(B)/NMB-005(B)

DESCRIPCIÓN DE LAS PIEZAS

► **Fig.1**

1	Cabezal de luz	2	Lente	3	Base de luz	4	Poste de extensión superior
5	Seguro de extensión superior	6	Poste de extensión inferior	7	Seguro de extensión inferior	8	Botón de interruptor de alimentación
9	Dial de ajuste del brillo	10	Indicador de estado de la batería	11	Mango	12	Mango deslizable
13	Botón de desbloqueo	14	Mango secundario	15	Cubierta de la batería	16	Seguro de la cubierta
17	Patas del trípode	18	Barra de fijación	-	-	-	-

DESCRIPCIÓN DEL FUNCIONAMIENTO

⚠***PRECAUCIÓN:*** **Asegúrese siempre de que el aparato esté apagado y que el cartucho de la batería haya sido extraído antes de realizar cualquier ajuste o revisión del funcionamiento del aparato.**

Instalación o extracción del cartucho de batería

⚠***PRECAUCIÓN:*** **Sujete el aparato y el cartucho de la batería con firmeza al colocar o quitar el cartucho de la batería.** Si no se sujeta con firmeza el aparato y el cartucho de la batería, puede ocasionar que se resbalen de sus manos resultando en daños al aparato y al cartucho de la batería, así como lesiones a la persona.

⚠***PRECAUCIÓN:*** **Tenga cuidado de que los dedos no queden atrapados entre el dispositivo y el cartucho de la batería cuando cargue el cartucho de la batería, así como entre el aparato y la cubierta de la batería cuando cierre la cubierta de la batería.**

⚠***PRECAUCIÓN:*** **Asegúrese de cerrar bien la cubierta de la batería con el seguro de la cubierta.** De lo contrario, podría resultar una lesión.

Siga los pasos a continuación para montar el cartucho de batería.

1. Abra la cubierta de la batería mientras presiona el seguro de la cubierta.
► **Fig.2:** **1.** Seguro de la cubierta **2.** Cubierta de la batería

2. Alinee la lengüeta en el cartucho de batería con la ranura en la carcasa y deslícelo en su lugar. Insértelo por completo hasta que quede asegurado en su lugar haciendo un pequeño clic.

3. Cierre la cubierta de la batería hasta que el seguro de la cubierta quede en su lugar con un pequeño clic.

Para extraer el cartucho de batería, abra la cubierta de la batería. A continuación, deslice el cartucho de batería fuera del aparato mientras desliza el botón situado en la parte frontal del cartucho.
► **Fig.3:** **1.** Botón **2.** Cartucho de batería

⚠***PRECAUCIÓN:*** **Instale siempre el cartucho de batería por completo.** De no hacerlo, éste podría caerse accidentalmente del aparato, ocasionándole lesiones a usted o a alguien cerca de usted.

⚠***PRECAUCIÓN:*** **No instale el cartucho de batería a la fuerza.** Si el cartucho no se desliza al interior fácilmente, se debe a que no está siendo insertado correctamente.

Indicación de la capacidad restante de la batería

Únicamente para cartuchos de batería con el indicador

Oprima el botón de verificación en el cartucho de la batería para que indique la capacidad restante de la batería. Las luces indicadoras se iluminarán por algunos segundos.
► **Fig.4:** **1.** Luces indicadoras **2.** Botón de verificación

Luces indicadoras			Capacidad restante
Iluminadas	Apagadas	Parpadeando	
■ ■ ■ ■			75% a 100%
■ ■ ■ □			50% a 75%
■ ■ □ □			25% a 50%
■ □ □ □			0% a 25%
◪ □ □ □			Cargar la batería.
■ ■ □ □ ↑↓ □ □ ■ ■			La batería pudo haber funcionado mal.

NOTA: Dependiendo de las condiciones de uso y la temperatura ambiente, la indicación podrá diferir ligeramente de la capacidad real.

NOTA: La primera luz indicadora (extrema izquierda) parpadeará cuando el sistema de protección de batería esté en funcionamiento.

Sistema de protección del aparato/batería

El aparato está equipado con el sistema de protección. Este sistema corta automáticamente la alimentación para prolongar la vida del aparato y de la batería. El aparato se detendrá automáticamente durante la operación si el aparato o la batería se someten a una de las siguientes condiciones.

Protección contra sobrecalentamiento

Cuando el aparato o batería se sobrecaliente, el aparato se detiene automáticamente. En este caso, deje que el aparato se enfríe antes de volver a encenderlo.

Protección en caso de sobredescarga

Cuando la capacidad de la batería disminuye, las luces LED se apagan excepto una parte de ellas y el indicador de estado de la batería que corresponde a la batería instalada parpadea. Unos cuantos minutos más tarde, el sistema corta automáticamente la alimentación. En esta situación, retire el cartucho de batería del aparato y cárguelo.

Protección contra otras causas

El sistema de protección también está diseñado para otras causas que podrían dañar el aparato, y permite que el aparato se detenga automáticamente. Siga todos los pasos a continuación para eliminar las causas cuando el aparato se haya detenido temporalmente o se haya detenido durante el funcionamiento.

1. Apague el aparato, y luego enciéndalo nuevamente para reiniciarlo.
2. Cargue la(s) batería(s) o reemplácela(s) con batería(s) recargada(s).
3. Deje que el aparato y la(s) batería(s) se enfríen.

Si no hay ninguna mejora al restaurar el sistema de protección, comuníquese con su centro local de servicio Makita.

Barra de fijación

Cuando fije este aparato en la ubicación deseada, utilice la barra de fijación que sirve como punto de montaje.
► **Fig.5: 1.** Barra de fijación

Orificio para el candado

Se proporciona un orificio para el candado como método antirrobo del cartucho de batería.
► **Fig.6: 1.** Orificio para el candado

MONTAJE

⚠***PRECAUCIÓN:*** **Asegúrese siempre de que el aparato esté apagado y el cartucho de batería haya sido extraído antes de realizar cualquier trabajo en el aparato.**

Cómo abrir/plegar las patas del trípode

⚠***PRECAUCIÓN:*** **Mantenga las manos alejadas de las patas del trípode y tenga cuidado de no pillarse los dedos cuando abra o pliegue las patas del trípode.**

1. Sujete firmemente el mango y el mango deslizable con ambas manos.

2. Deslice el mango deslizable en la dirección de la flecha, como se muestra en la ilustración, mientras presiona el botón de desbloqueo.
► **Fig.7: 1.** Mango deslizable **2.** Botón de desbloqueo

3. Suelte el botón de desbloqueo y separe las patas del trípode hasta que el mango deslizable encaje en su lugar con un pequeño clic.
► **Fig.8**

Para plegar las patas del trípode, deslice el mango deslizable en la dirección opuesta mientras presiona el botón de desbloqueo.

Posicionamiento del cabezal de luz

⚠***PRECAUCIÓN:*** **Antes de posicionar el cabezal de luz, asegúrese de que las patas del trípode estén completamente abiertas y aseguradas firmemente en la posición de bloqueo.** De lo contrario, el aparato podría ladearse y ocurrir un accidente por caída.

Ajuste de la altura del cabezal de luz

⚠***PRECAUCIÓN:*** **Cuando ajuste la longitud de un poste de extensión, asegúrese de que el otro poste de extensión quede fijo firmemente por el seguro de extensión.** De lo contrario, el poste podría contraerse inesperadamente y ocasionar una lesión.

⚠***PRECAUCIÓN:*** **Tenga cuidado de no pellizcar sus dedos cuando ajuste la altura del cabezal de luz.**

⚠***PRECAUCIÓN:*** **Siga sujetando el poste de extensión cuando ajuste la longitud del poste de extensión.** De lo contrario, el cabezal de luz podría caer rápidamente y pellizcar las manos y los dedos.

1. Abra el seguro de extensión superior.

2. Ajuste la longitud del poste de extensión superior tirando o retrayendo el poste de extensión superior.

3. Cierre el seguro de extensión superior y asegúrese de que el poste de extensión superior quede fijo firmemente.

4. Si se necesita más altura, ajuste la longitud del poste de extensión inferior de la misma manera como se menciona anteriormente.

► **Fig.9:** **1.** Seguro de extensión superior **2.** Poste de extensión superior **3.** Seguro de extensión inferior **4.** Poste de extensión inferior

NOTA: Si la fuerza de sujeción del seguro disminuye, apriete los tornillos del seguro de extensión. (Consulte la sección para apretar los tornillos).

Ajuste del ángulo del cabezal de luz

⚠***PRECAUCIÓN:*** **Tenga cuidado de no pellizcar sus dedos cuando ajuste el ángulo del cabezal de luz.**

Puede ajustar los cabezales de luz y la base de luz al ángulo deseado, como se muestra en la figura.

► **Fig.10:** **1.** Cabezal de luz **2.** Base de luz

NOTA: Si la fuerza de sujeción de la base de luz disminuye, apriete los tornillos. (Consulte la sección para apretar los tornillos).

Apretado de tornillos

⚠***PRECAUCIÓN:*** **Antes de apretar los tornillos, retraiga los postes todo su recorrido o coloque el aparato de costado.** De lo contrario, el cabezal de luz podría moverse accidentalmente y ocasionar una lesión.

AVISO: **No apriete el tornillo de más.** De lo contrario, las partes en unión podrían romperse.

AVISO: **No utilice herramientas eléctricas para apretar el tornillo.** De lo contrario, el tornillo podría quedar sobreapretado.

Si la fuerza de agarre de algunas partes de unión disminuye, apriete el tornillo que se muestra en la figura.

► **Fig.11:** **1.** Tornillo

OPERACIÓN

⚠***ADVERTENCIA:*** **Para reducir el riesgo de una lesión, no vea la lámpara fijamente mientras está en funcionamiento ni dirija la luz hacia los ojos.** Podría causarse una grave lesión ocular.

⚠***ADVERTENCIA:*** **Para reducir el riesgo de quemaduras e incendios, no toque el cabezal de luz y manténgalo alejado de materiales combustibles mientras está en funcionamiento.**

⚠***PRECAUCIÓN:*** **Cuando utilice el aparato, siempre asegúrese de que las patas del trípode estén en una posición completamente abierta.** De lo contrario, podría ocurrir un accidente por caída.

AVISO: **No oprima el botón de interruptor de alimentación a la fuerza.** El hacerlo podría provocar una avería.

Accionamiento del interruptor

Encendido / apagado de la herramienta.

Para encender el aparato, pulse el botón de interruptor de alimentación.

Al encender el aparato, el indicador de estado de la batería que corresponde a la batería instalada se ilumina durante unos segundos. A continuación, se ilumina el indicador de estado de la batería que corresponde a la batería en uso.

Para apagar el aparato, oprima el botón de interruptor de alimentación nuevamente.

► **Fig.12:** **1.** Botón de interruptor de alimentación **2.** Indicador de estado de la batería para batería XGT **3.** Indicador de estado de la batería para batería LXT

Selección de la batería

Si instala los dos tipos de baterías en este aparato, podrá seleccionar la batería que desee utilizar primero. Para seleccionar la batería, mantenga pulsado el botón de interruptor de alimentación.

Al seleccionar la batería, se ilumina el indicador de estado de la batería correspondiente a la batería seleccionada.

NOTA: Cuando la capacidad de la batería en uso disminuye, el indicador de estado de la batería correspondiente parpadea durante unos minutos. Al mismo tiempo, la batería en uso cambia automáticamente a la otra batería, y se ilumina el indicador de estado de la batería que corresponde a la batería cambiada.

Cambio del brillo

Para ajustar el brillo al nivel deseado, gire el dial de ajuste del brillo.

Para aumentar el brillo, gire el dial de ajuste del brillo en la dirección “B” como se muestra en la figura. Para disminuir el brillo, gire el dial de ajuste del brillo en la dirección “A” como se muestra en la figura.

► **Fig.13:** **1.** Dial de ajuste del brillo

Transporte del aparato

⚠***PRECAUCIÓN:*** **Sujete firmemente el mango y el mango secundario con ambas manos al transportar el aparato.** Si no sujeta los mangos con firmeza, el aparato podría caerse y causar lesiones.

⚠***PRECAUCIÓN:*** **Pliegue siempre las patas del trípode antes de transportar el aparato.** De lo contrario, podría ocasionar lesiones.

Transportar el aparato con ambas manos

Sujete firmemente el mango y el mango secundario con ambas manos para transportar el aparato, como se muestra en la figura.

► **Fig.14**

Transporte del aparato con la correa para el hombro

⚠*PRECAUCIÓN:* **Al transportar el aparato, mantenga sujetando el mango y el mango secundario incluso si utiliza la correa para el hombro.** Transportar el aparato únicamente con la correa para el hombro lo hace inestable. La correa para el hombro podría desprenderse o el aparato puede golpear otros objetos y causar lesiones.

⚠*PRECAUCIÓN:* **Sujete firmemente la correa para el hombro al aparato.** Si la correa para el hombro no está correctamente sujeto, el aparato podría caerse y causar lesiones.

⚠*PRECAUCIÓN:* **Utilice los orificios de la correa para el hombro únicamente para el propósito previsto.** Utilizar el orificio de la correa para el hombro para un propósito no previsto podría causar accidentes o lesiones personales.

Para transportar el aparato con la correa para el hombro, sujete firmemente los ganchos de la correa para el hombro a los orificios de la misma.
► **Fig.15:** **1.** Correa para el hombro **2.** Gancho
3. Orificio de la correa para el hombro

Coloque la correa para el hombro sobre su hombro y sujete firmemente el mango y el mango secundario con ambas manos para transportar el aparato como se muestra en la figura.
► **Fig.16**

MANTENIMIENTO

⚠*PRECAUCIÓN:* **Asegúrese siempre de que el aparato haya sido apagado y desconectado, y que el cartucho de batería haya sido extraído antes de intentar realizar una inspección o tarea de mantenimiento.**

AVISO: **Nunca use gasolina, bencina, diluyente (tíner), alcohol o sustancias similares. Puede que esto ocasione grietas o descoloramiento.**

Para mantener la SEGURIDAD y FIABILIDAD del producto, las reparaciones, y cualquier otra tarea de mantenimiento o ajuste deberán ser realizadas en centros de servicio autorizados o de fábrica Makita, empleando siempre repuestos Makita.

Limpieza

⚠*PRECAUCIÓN:* No lave el aparato en agua.

De vez en cuando, limpie el exterior (cuerpo del aparato) del mismo usando un paño húmedo y agua enjabonada.

ACCESORIOS OPCIONALES

⚠*PRECAUCIÓN:* **Estos accesorios o aditamentos están recomendados para utilizarse con su herramienta Makita especificada en este manual.** El empleo de cualquier otro accesorio o aditamento puede conllevar el riesgo de lesiones personales. Utilice los accesorios o aditamentos solamente para su fin establecido.

Si necesita cualquier ayuda para más detalles en relación con estos accesorios, pregunte a su centro de servicio local Makita.

- Correa para el hombro
- Batería y cargador originales de Makita

NOTA: Algunos de los artículos en la lista pueden incluirse en el paquete de la herramienta como accesorios estándar. Éstos pueden variar de país a país.

GARANTÍA LIMITADA DE MAKITA

Ésta Garantía no aplica para México

Consulte la hoja de la garantía anexa para ver los términos más vigentes de la garantía aplicable a este producto. En caso de no disponer de esta hoja de garantía anexa, consulte los detalles sobre la garantía descritos en el sitio web de su país respectivo indicado a continuación.

Estados Unidos de América: www.makitatools.com
Canadá: www.makita.ca
Otros países: www.makita.com

ESPECIFICAÇÕES

Modelo:		ML014G
Tensão nominal		18 V CC / 36 V CC - 40 V máx.
Fluxo luminoso		1.100 - 15.000 lm
Tempo de operação	(com as baterias BL4080F e BL1860B)	2,8 horas (15.000 lm)
Dimensões (C x L x A)	Retraído	290 mm x 265 mm x 1.035 mm (11-3/8" x 10-3/8" x 40-3/4")
	Posição de operação (altura máxima)	780 mm x 680 mm x 2.430 mm (30-3/4" x 26-3/4" x 95-1/2")
Temperatura ambiente de operação recomendada		-20 °C - 40 °C (-4 °F - 104 °F)
Peso líquido (sem a bateria)		9,6 kg (21,2 lbs)

- Devido ao nosso contínuo programa de pesquisa e desenvolvimento, reservamo-nos o direito de alterar especificações de partes e acessórios que constam neste manual, sem aviso prévio.
- As especificações podem diferir de país para país.
- Os tempos de operação são aproximados e podem diferir de acordo com o tipo de bateria, o status da carga e as condições de uso.

Bateria e carregador aplicáveis

-	XGT	LXT
Bateria	BL4020 / BL4025 / BL4040 / BL4040F / BL4050F / BL4080F / BL4080H	BL1815N / BL1820B / BL1830B / BL1840B / BL1850B / BL1860B
Carregador	DC40RA / DC40RB / DC40RC / DC40WA	DC18RC / DC18RD / DC18SD / DC18SE / DC18SF / DC18SH / DC18WC

- Alguns dos carregadores e baterias listados acima podem não estar disponíveis na sua região de residência.

⚠*AVISO:* **Use somente as baterias e carregadores listados acima.** O uso de outras baterias e carregadores pode provocar ferimentos e/ou incêndios.

Símbolos

Os símbolos mostrados a seguir podem ser usados para o equipamento. Certifique-se de compreender o significado deles antes de usar o equipamento.

	Leia o manual de instruções.
V	volts
⎓	corrente contínua
Ni-MH Li-ion	Apenas para países da UE Devido à presença de componentes perigosos nos equipamentos, resíduos de equipamentos elétricos e eletrônicos, acumuladores e baterias podem gerar impactos negativos sobre o meio ambiente e a saúde humana. Não descarte aparelhos elétricos e eletrônicos ou baterias juntamente com o lixo doméstico! De acordo com a Diretiva Europeia relativa aos resíduos de equipamentos elétricos e eletrônicos, e a acumuladores, baterias e os resíduos destes, bem como sua adaptação como legislação nacional, resíduos de equipamentos elétricos e eletrônicos, baterias e acumuladores devem ser armazenados separadamente e enviados para um ponto de coleta de resíduos municipais separado, que opere em conformidade com as regulamentações de proteção ambiental. Isso é indicado pelo símbolo da lixeira com um X afixado no equipamento.
	Tome cuidado para não prender as mãos ao retrair a coluna de extensão.
	Não olhe diretamente para a luz acesa.

Abra as pernas do tripé antes de puxar a coluna de extensão para fora.

AVISOS DE SEGURANÇA

LEIA E SIGA TODAS AS INSTRUÇÕES DE SEGURANÇA. AVISO - Quando usar este aparelho, as precauções a seguir devem sempre ser tomadas:

1. **Para reduzir o risco de ferimentos, é necessário manter uma supervisão atenta quando o produto estiver sendo usado próximo a crianças.**
2. **Evite encostar nas peças quentes para reduzir o risco de queimaduras.** A lente pode ficar extremamente quente durante e logo após o uso.
3. **Use somente acessórios recomendados ou vendidos pelo fabricante.**
4. **Não use o aparelho na chuva ou neve.**
5. **Para reduzir o risco de choques elétricos, não coloque o aparelho na água ou em outro líquido. Não coloque nem guarde o aparelho em um local de onde ele possa cair ou ser puxado para dentro de uma banheira ou pia.**
6. **AVISO: Para reduzir o risco de lesões, não olhe diretamente para a lâmpada acesa, nem exponha os olhos à luz.** Lesões oculares sérias podem ocorrer.
7. **Para reduzir o risco de incêndios, mantenha afastado de materiais combustíveis durante a operação.**
8. **Não exponha o aparelho à chuva ou condições de umidade.** A entrada de água em uma ferramenta elétrica aumenta o risco de choques elétricos.
9. **Não permita que nada cubra ou obstrua as aberturas de ventilação do aparelho. Mantenha as aberturas de ventilação sempre limpas para permitir o resfriamento.** Caso contrário, um incêndio poderá ser provocado.
10. **Não use a alça de transporte para nenhuma outra finalidade que não o transporte do aparelho, como por exemplo, para fins de içamento.**
11. **Quando transportar o aparelho, feche sempre as pernas do tripé.** Caso contrário, um acidente com queda de objeto poderá acontecer.
12. **Mantenha o aparelho fora do alcance de crianças.**
13. **Mantenha sempre o aparelho sobre uma superfície nivelada e estável. Prenda a haste de fixação do aparelho usando fixadores como cavilhas.** Deixar de fazer isso poderá resultar no tombamento do aparelho e causar ferimentos.
14. **Não use o aparelho em um local com ventos fortes.** Se isso for feito, um acidente com queda de objeto poderá acontecer.
15. **Não uso o aparelho em atmosferas explosivas, como por exemplo, na presença de líquidos, gases ou poeiras inflamáveis.**
16. **Não exponha o aparelho a faíscas, atmosferas corrosivas, etc.**
17. **Remova sempre a bateria do aparelho quando ele não estiver em uso.**
18. **Guarde o aparelho em áreas internas fechadas.**
19. **Não lave o aparelho com água.**
20. **Mantenha as etiquetas e a plaqueta de identificação no produto, pois elas contêm informações importantes.** Se elas não puderem ser lidas, ou se forem perdidas, entre em contato com um centro de assistência técnica autorizado Makita para obter novas gratuitamente.
21. **Desconecte a bateria do aparelho antes de fazer ajustes, trocar acessórios ou guardar o aparelho.** Estas medidas preventivas de segurança reduzem o risco de o aparelho ser acionado acidentalmente.
22. **Não modifique nem tente reparar o aparelho ou a bateria, exceto conforme indicado nas instruções de uso e cuidados.**
23. **Não manuseie o aparelho descuidadamente, como por exemplo, derrubando-o ou deixando que se choque contra algo.** Fazer isso poderá causar problemas de funcionamento ou ferimentos.
24. **Não manuseie o carregador, incluindo a tomada e os terminais deste, com as mãos molhadas.**
25. **Não recarregue a bateria ao ar livre.**
26. **Quando o aparelho não estiver sendo usado, feche as pernas do tripé e retraia a coluna para reduzir o risco de ferimentos e danos.**
27. **Retraia a coluna após o uso.** Deixar a coluna estendida por um período de tempo prolongado pode prejudicar o desempenho do aparelho.
28. **Não direcione nenhum feixe de luz para outras lâmpadas.** Isso poderia resultar em aquecimento excessivo.

Avisos de segurança para aparelhos a bateria

Usos e cuidados de aparelhos a bateria

1. **Evite ligar o aparelho acidentalmente. Certifique-se de que o interruptor está na posição desligado antes de instalar a bateria e de pegar ou carregar o aparelho.** Transportar o aparelho com o dedo no interruptor, ou energizar o aparelho com o interruptor ligado, favorece a ocorrência de acidentes.
2. **Desconecte a bateria do aparelho antes de fazer ajustes, trocar acessórios ou guardar o aparelho.** Estas medidas preventivas de segurança reduzem o risco de o aparelho ser acionado acidentalmente.
3. **Recarregue somente com o carregador especificado pelo fabricante.** Um carregador que é adequado para um tipo de bateria pode criar risco de incêndio quando usado com outra bateria.

4. **Use os aparelhos somente com as baterias especificamente designadas.** O uso de qualquer outro tipo de bateria pode criar riscos de ferimentos e incêndios.
5. **Quando a bateria não estiver em uso, mantenha-a longe de outros objetos metálicos, como clipes, moedas, chaves, pregos, parafusos, etc., que podem conectar um terminal ao outro.** O curto-circuito dos terminais da bateria pode causar queimaduras ou incêndio.
6. **Sob condições extremas, a bateria pode ejetar líquido; evite contato com tal líquido. Se ocorrer um contato acidental, lave com água. Se o líquido entrar nos olhos, procure também assistência médica.** O líquido ejetado pela bateria pode causar irritação e queimaduras.
7. **Não use baterias ou aparelhos que estejam danificados ou tenham sido modificados.** Baterias danificadas ou modificadas podem exibir um comportamento imprevisível, resultando em incêndios, explosões ou risco de ferimentos.
8. **Não exponha a bateria nem o aparelho a chamas ou a temperaturas excessivas.** A exposição a chamas ou a temperaturas acima de 130 °C pode causar explosões.
9. **Siga todas as instruções de recarga e não carregue a bateria nem o aparelho fora da faixa de temperatura especificada nas instruções.** A recarga inadequada, ou a temperaturas fora da faixa especificada, pode danificar a bateria e aumentar o risco de incêndio.
10. **Providencie para que a manutenção e os reparos sejam realizados por pessoal qualificado, utilizando somente peças de reposição idênticas.** Isto garantirá que a segurança do produto seja mantida.
11. **Não modifique nem tente reparar o aparelho ou a bateria, exceto conforme indicado nas instruções de usos e cuidados.**

Instruções de segurança importantes para o cartucho da bateria

1. **Antes de utilizar a bateria, leia todas as instruções e notas de precaução do (1) carregador de bateria, da (2) bateria e do (3) produto usando a bateria.**
2. **Não desmonte nem adultere a bateria.** Isso poderia resultar em incêndio, aquecimento excessivo ou explosão.
3. **Se o tempo de operação se tornar excessivamente mais curto, pare imediatamente a operação. Operação nessas condições poderá resultar em superaquecimento, possíveis queimaduras e até explosão.**
4. **Caso caia eletrólitos em seus olhos, lave-os com água limpa e procure assistência de um médico imediatamente. Esse acidente pode resultar na perda de visão.**
5. **Não provoque um curto-circuito na bateria:**
   (1) **Não toque nos terminais com nenhum material condutor.**
   (2) **Não guarde a bateria junto com outros objetos metálicos, tais como pregos, moedas, etc.**
   (3) **Não exponha a bateria à chuva ou água. Um curto-circuito na bateria pode causar sobrecarga de corrente, aquecimento excessivo ou possíveis queimaduras ou avarias.**
6. **Não guarde nem use a bateria em locais onde a temperatura possa atingir ou ultrapassar 50 °C (122 °F).**
7. **Não incinere a bateria, mesmo se ela estiver severamente danificada ou completamente exaurida. A bateria pode explodir no fogo.**
8. **Não perfure, corte, amasse, arremesse ou derrube a bateria, nem a atinja com um objeto rígido.** Isso poderia resultar em incêndio, aquecimento excessivo ou explosão.
9. **Não utilize uma bateria danificada.**
10. **Nunca execute a manutenção em baterias danificadas.** A manutenção de baterias somente deve ser realizada pelo fabricante ou por prestadores de serviços autorizados.
11. **As baterias de íons de lítio desta máquina estão sujeitas aos requisitos da legislação de produtos perigosos.**
    Para transportes comerciais, por exemplo por terceiros e agentes de embarque, os requisitos especiais referentes a embalagem e rotulação devem ser obedecidos.
    Para a preparação do item sendo expedido, é necessário consultar um especialista em materiais perigosos. Considere também que as regulamentações nacionais podem ser mais detalhadas e devem ser obedecidas.
    Coloque fita ou tape os contatos abertos e embale a bateria de maneira que não se mova dentro da embalagem.
12. **Para descartar a bateria, retire-a do aparelho e descarte-a em um local seguro. Siga as regulamentações locais referentes ao descarte de baterias.**
13. **Use as baterias somente com os produtos especificados pela Makita.** A instalação das baterias com produtos não compatíveis poderá resultar em incêndio, aquecimento excessivo, explosão ou vazamento de eletrólito.
14. **A bateria deverá ser retirada do aparelho caso este não vá ser usado por um período de tempo prolongado.**
15. **Durante e após o uso, a bateria pode ficar quente e causar queimaduras normais ou queimaduras de baixa temperatura. Preste atenção ao manusear baterias quentes.**
16. **Não toque no terminal do aparelho imediatamente depois de usá-lo, uma vez que ele pode ficar quente o bastante para provocar queimaduras.**
17. **Não permita que aparas, poeira ou sujeira fiquem aderidos aos terminais, furos e ranhuras da bateria.** Esses materiais podem provocar aquecimento, incêndios, rupturas ou defeitos no aparelho ou na bateria, causando queimaduras ou ferimentos.
18. **A menos que o aparelho seja compatível com o uso nas proximidades de linhas elétricas de alta tensão, não use a bateria próximoa estas.** Isso poderia resultar em problemas de funcionamento ou em avarias do aparelho ou da bateria.
19. **Mantenha a bateria fora do alcance de crianças.**

GUARDE ESTAS INSTRUÇÕES.

⚠***PRECAUÇÃO:*** **Use somente baterias Makita genuínas.** O uso de baterias Makita não genuínas, ou de baterias que tenham sido alteradas, poderá resultar na ruptura da bateria, provocando incêndios, ferimentos e danos. Isso também invalidará a garantia da Makita para o aparelho e para o carregador Makita.

OBSERVAÇÃO: A Makita não se responsabiliza por nenhum acidente decorrente do uso de baterias não genuínas da Makita, ou de baterias que tenham sido adulteradas. As baterias genuínas Makita foram rigorosamente avaliadas quanto à compatibilidade com as ferramentas e carregadores Makita, em conformidade com a legislação e as normas de segurança aplicáveis.

Dicas para manter a vida útil máxima da bateria

1. **Recarregue a bateria antes que ela descarregue totalmente. Sempre que perceber a perda de potência do aparelho, pare a operação dele e recarregue a bateria.**
2. **Nunca recarregue uma bateria completamente carregada. O carregamento demasiado diminuirá a vida útil da bateria.**
3. **Carregue a bateria em uma temperatura ambiente entre 10°C e 40°C. Deixe a bateria esfriar antes de carregá-la.**
4. **Quando não estiver usando a bateria, remova-a do aparelho ou do carregador.**
5. **Carregue a bateria se não utilizá-la por um longo período de tempo (mais de seis meses).**

ASSISTÊNCIA TÉCNICA

1. A assistência técnica do aparelho deve ser somente realizada por pessoal de reparos qualificado. A assistência técnica ou manutenção realizada por pessoal não qualificado pode resultar em risco de ferimentos.
2. Ao fazer a manutenção deste aparelho, utilize somente peças de reposição idênticas. O uso de peças não autorizadas, ou o descumprimento das instruções de manutenção, podem criar riscos de choques elétricos ou de ferimentos.
3. Não incinere este aparelho, mesmo se ele estiver seriamente danificado. As baterias podem explodir no fogo. Descarte o aparelho de acordo com as regulamentações locais.

Advertência da FCC

Para os Estados Unidos

Este dispositivo atende à Parte 15 das Normas da FCC. A operação está sujeita às duas condições a seguir:
(1) este dispositivo não pode causar interferência prejudicial, e
(2) este dispositivo deve aceitar todas as interferências recebidas, incluindo interferências que possam causar a operação indesejada.
As mudanças ou modificações não aprovadas expressamente pela parte responsável por conformidade poderão invalidar a autoridade do usuário para operar o equipamento.
Nota: Este equipamento foi testado, tendo-se determinado que ele atende aos limites estabelecidos para um Dispositivo Digital Classe B, de acordo com a parte 15 das Normas da FCC. Estes limites têm por finalidade proporcionar proteção razoável contra interferência prejudicial em uma instalação residencial. Este equipamento gera, utiliza e pode irradiar energia de radiofrequência e, se não instalado e utilizado de acordo com as instruções, pode causar interferência prejudicial com comunicações de rádio. Todavia, não há garantias de que tal interferência não ocorrerá em determinadas instalações. Se este equipamento causar interferência prejudicial em recepções de rádio ou televisão, o que pode ser determinado ligando-se e desligando-se o equipamento, recomenda-se que o usuário tente corrigir essa interferência adotando uma ou mais das medidas a seguir:

— Reorientar ou reposicionar a antena de recepção.
— Aumentar a distância entre o equipamento e o receptor.
— Conectar o equipamento a uma tomada de um circuito diferente daquele ao qual o receptor está conectado.
— Consultar o revendedor ou um técnico de rádio/TV qualificado para obter ajuda.

Norma ICES-005

Para o Canadá

CAN ICES-005(B)/NMB-005(B)

DESCRIÇÃO DAS PEÇAS

► **Fig.1**

1	Refletor	2	Lente	3	Base dos refletores	4	Coluna de extensão superior
5	Trava da extensão superior	6	Coluna de extensão inferior	7	Trava da extensão inferior	8	Botão liga/desliga
9	Seletor de intensidade luminosa	10	Indicador de carga da bateria	11	Alça	12	Alça deslizante
13	Botão de segurança	14	Alça inferior	15	Tampa das baterias	16	Trava da tampa
17	Pernas do tripé	18	Haste de fixação	-	-	-	-

DESCRIÇÃO FUNCIONAL

⚠***PRECAUÇÃO:*** **Certifique-se sempre de que o aparelho está desligado e que a bateria foi retirada antes de executar ajustes ou de verificar o funcionamento do aparelho.**

Instalação ou remoção da bateria

⚠***PRECAUÇÃO:*** **Segure o aparelho e a bateria com firmeza ao instalar ou remover a bateria.** Não segurar o aparelho e a bateria com firmeza pode fazer com que eles escorreguem de suas mãos, danificando o aparelho e a bateria e causando ferimentos pessoais.

⚠***PRECAUÇÃO:*** **Tome cuidado para não prender o(s) dedo(s) entre o aparelho e a bateria ao colocar esta, nem entre o aparelho e a tampa das baterias quando fechá-la.**

⚠***PRECAUÇÃO:*** **Certifique-se de fechar a tampa das baterias com firmeza, usando a trava da tampa.** Deixar de fazer isso poderá resultar em ferimentos.

Para instalar a bateria, siga as etapas abaixo.

1. Abra a tampa das baterias enquanto pressiona a trava da tampa.
► **Fig.2:** **1.** Trava da tampa **2.** Tampa das baterias

2. Alinhe a lingueta da bateria à ranhura no alojamento e deslize-a em posição. Insira-a totalmente, até ela encaixar em posição com um pequeno clique.

3. Feche a tampa das baterias até a trava da tampa encaixar em posição com um pequeno clique.

Para remover a bateria, feche a tampa das baterias. Deslize a bateria para fora do aparelho, ao mesmo tempo em que desliza o botão na frente da bateria.
► **Fig.3:** **1.** Botão **2.** Bateria

⚠***PRECAUÇÃO:*** **Coloque sempre a bateria até o fim.** Caso contrário, ela poderá acidentalmente se soltar do aparelho e provocar ferimentos em você ou em pessoas próximas.

⚠***PRECAUÇÃO:*** **Não force a colocação da bateria.** Se ela não deslizar com facilidade é porque não está sendo colocada corretamente.

Indicação da capacidade restante das baterias

Somente para baterias com o indicador

Pressione o botão de checagem na bateria para ver a capacidade restante das baterias. As lâmpadas indicadoras acendem por alguns segundos.
► **Fig.4:** **1.** Lâmpadas indicadoras **2.** Botão de checagem

Lâmpadas indicadoras			Capacidade restante
Acesa	Desl	Piscando	
■ ■ ■ ■			75% a 100%
■ ■ ■ □			50% a 75%
■ ■ □ □			25% a 50%
■ □ □ □			0% a 25%
◪ □ □ □			Carregue a bateria.
■ ■ □ □ ↑↓ □ □ ■ ■			A bateria pode ter falhado.

NOTA: Dependendo das condições de uso e da temperatura ambiente, a indicação pode ser um pouco diferente da capacidade real.

NOTA: A primeira lâmpada indicadora (extrema esquerda) pisca quando o sistema de proteção da bateria funciona.

Sistema de proteção do aparelho / bateria

O aparelho é equipado com um sistema de proteção. Esse sistema corta automaticamente a alimentação de energia para prolongar a vida útil do aparelho e da bateria. O aparelho interrompe automaticamente a operação se uma das condições a seguir ocorrer com ele ou com a bateria.

Proteção contra superaquecimento

Quando o aparelho ou a bateria sofrem um aquecimento excessivo, o aparelho para automaticamente. Nesse caso, aguarde até o aparelho esfriar antes de ligá-lo novamente.

Proteção contra descarga excessiva

Quando a capacidade da bateria fica baixa, a luz LED se apaga, exceto por uma parte do LED, e o indicador de carga da bateria correspondente à bateria instalada pisca. Alguns minutos depois, o sistema corta automaticamente a alimentação de energia. Nesse caso, retire a bateria do aparelho e recarregue-a.

Proteção contra outros problemas

O sistema de proteção também se destina a outros problemas que poderiam causar danos ao aparelho, parando-o automaticamente. Siga o procedimento a seguir para eliminar as causas dos problemas se a operação do aparelho houver sido temporariamente interrompida.

1. Desligue o aparelho e ligue-o novamente para reiniciar.
2. Recarregue as baterias ou troque-as por baterias recarregadas.

3. Deixe o aparelho e as baterias esfriarem.

Se o problema não for resolvido com a restauração do sistema de proteção, entre em contato com seu centro de assistência técnica Makita.

Haste de fixação

Para prender este aparelho no local desejado, use a haste de fixação que serve como ponto de fixação.
► **Fig.5: 1.** Haste de fixação

Furo para cadeado

Para proteção das baterias contra roubo, existe um furo para cadeado.
► **Fig.6: 1.** Furo para cadeado

MONTAGEM

PRECAUÇÃO: **Antes de executar qualquer trabalho com o aparelho, certifique-se de que ele está desligado e que a bateria foi retirada.**

Como abrir e fechar as pernas do tripé

PRECAUÇÃO: **Mantenha as mãos afastadas das pernas do tripé ao abri-las ou fechá-las, tomando cuidado para não prender os dedos.**

1. Segure a alça e a alça deslizante firmemente com ambas as mãos.

2. Deslize a alça deslizante na direção da seta, conforme ilustrado, enquanto pressiona o botão de segurança.
► **Fig.7: 1.** Alça deslizante **2.** Botão de segurança

3. Solte o botão de segurança e abra as pernas do tripé até a alça deslizantes travar em posição com um pequeno clique.
► **Fig.8**

Para fechar as pernas do tripé, deslize a alça deslizante na direção oposta, enquanto pressiona o botão de segurança.

Posicionamento do refletor

PRECAUÇÃO: **Antes de posicionar o refletor, certifique-se de que as pernas do tripé estão completamente abertas e travadas com firmeza na posição travada.** Caso contrário, o aparelho poderá tombar e um acidente com queda de objeto poderá acontecer.

Como ajustar a altura do refletor

PRECAUÇÃO: **Quando estiver ajustando o comprimento da coluna de extensão, certifique-se de que esta está fixada com firmeza pela trava da extensão.** Caso contrário, a retração inesperada poderá ocorrer e causar ferimentos.

PRECAUÇÃO: **Tome cuidado para não prender os dedos ao ajustar a altura do refletor.**

PRECAUÇÃO: **Segure a coluna de extensão o tempo todo enquanto estiver ajustando a altura.** Caso contrário, o refletor poderá cair rapidamente e prender suas mãos e dedos.

1. Abra a trava da extensão superior.

2. Ajuste o comprimento da coluna de extensão superior puxando-a ou retraindo-a.

3. Feche a trava da extensão superior e certifique-se de que ela está fixada com firmeza.

4. Caso necessite de mais altura, ajuste o comprimento da coluna de extensão inferior da mesma maneira como descrito acima.
► **Fig.9: 1.** Trava da extensão superior **2.** Coluna de extensão superior **3.** Trava da extensão inferior **4.** Coluna de extensão inferior

NOTA: Se houver perda de força de fixação da trava de extensão, aperte os parafusos desta. (Consulte a seção de aperto dos parafusos.)

Como ajustar o ângulo do refletor

PRECAUÇÃO: **Tome cuidado para não prender os dedos ao ajustar o ângulo do refletor.**

Os refletores e a base dos refletores podem ser ajustados no ângulo desejado, conforme mostrado na figura.
► **Fig.10: 1.** Refletor **2.** Base dos refletores

NOTA: Se a força de fixação da base dos refletores diminuir, aperte os parafusos. (Consulte a seção sobre o aperto dos parafusos.)

Aperto dos parafusos

PRECAUÇÃO: **Antes de apertar os parafusos, retraia as colunas até o fim ou posicione o aparelho deitado de lado.** Caso contrário, o refletor poderá se mover acidentalmente e causar ferimentos.

OBSERVAÇÃO: **Não aperte demais o parafuso.** Se isso for feito, as junções poderão quebrar.

OBSERVAÇÃO: **Não use ferramentas elétricas para apertar o parafuso.** Se isso for feito, o parafuso poderá ficar apertado demais.

Se houver perda de força de fixação de algumas juntas, aperte o parafuso conforme mostrado na figura.
► **Fig.11: 1.** Parafuso

OPERAÇÃO

⚠*AVISO:* **Para reduzir o risco de lesões, não olhe diretamente para a lâmpada acesa, nem exponha os olhos à luz.** Lesões oculares sérias podem ocorrer.

⚠*AVISO:* **Para reduzir o risco de queimaduras e incêndios, não toque no refletor e mantenha-o afastado de materiais combustíveis durante a operação.**

⚠*PRECAUÇÃO:* **Quando usar o aparelho, certifique-se sempre de que as pernas do tripé estão na posição totalmente aberta.** Caso contrário, um acidente com queda de objeto poderá acontecer.

OBSERVAÇÃO: **Não aperte o botão liga/desliga com força.** Fazer isso poderá provocar problemas de funcionamento.

Ação do interruptor

Como ligar / desligar o aparelho

Para ligar o aparelho, pressione o botão liga/desliga. Quando o aparelho é ligado, o indicador de carga da bateria correspondente à bateria que está instalada se acende por alguns segundos. Em seguida, o indicador de carga da bateria correspondente à bateria em uso se acende.
Para desligar o aparelho, pressione o botão liga/desliga mais uma vez.
► **Fig.12:** **1.** Botão liga/desliga **2.** Indicador de carga da bateria para a bateria XGT **3.** Indicador de carga da bateria para a bateria LXT

Seleção da bateria

Se os dois tipos de bateria estiverem instalados no aparelho, você pode selecionar aquele que deseja usar primeiro.
Para selecionar a bateria, pressione e segure o botão liga/desliga.
Quando você seleciona a bateria, indicador de carga da bateria selecionada se acende.

NOTA: Quando a carga da bateria em uso fica baixa, o indicador de carga da bateria em questão pisca por alguns minutos. Ao mesmo tempo, a outra bateria passa automaticamente a ser a bateria em uso e o indicador de carga dessa bateria se acende.

Como alterar a intensidade luminosa

Para ajustar a intensidade luminosa no nível desejado, use o seletor de intensidade luminosa.
Para aumentar a intensidade luminosa, gire o seletor de intensidade luminosa na direção B indicada na figura.
Para reduzir a intensidade luminosa, gire o seletor de intensidade luminosa na direção A indicada na figura.
► **Fig.13:** **1.** Seletor de intensidade luminosa

Como transportar o aparelho

⚠*PRECAUÇÃO:* **Para transportar o aparelho, segure-o pela alça e a alça inferior com firmeza, usando ambas as mãos.** Se você não segurar as alças com firmeza, o aparelho poderá cair e causar ferimentos.

⚠*PRECAUÇÃO:* **Feche sempre as pernas do tripé antes de transportar o aparelho.** Deixar de fazer isso poderá resultar em ferimentos.

Como transportar o aparelho usando ambas as mãos

Para transportar o aparelho, segure-o pela alça e a alça inferior com firmeza, usando ambas as mãos, conforme indicado na figura.
► **Fig.14**

Como transportar o aparelho usando a alça de ombro

⚠*PRECAUÇÃO:* **Mesmo que você esteja usando a alça de ombro, segure o aparelho pela alça e a alça inferior quando o transportar.** Transportar o aparelho usando somente a alça de ombro deixa-o instável. A alça de ombro pode se soltar, ou o aparelho pode se chocar contra outros objetos, resultando em ferimentos.

⚠*PRECAUÇÃO:* **Prenda a alça de ombro com firmeza no aparelho.** Se a alça de ombro não estiver corretamente instalada, o aparelho poderá cair, resultando em ferimentos.

⚠*PRECAUÇÃO:* **Use os furos para a alça de ombro somente para a finalidade a que se destinam.** O uso dos furos para a alça de ombro para finalidades não indicadas pode resultar em acidentes ou ferimentos.

Para transportar o aparelho usando a alça de ombro, prenda os ganchos da alça de ombro com firmeza nos furos para a alça de ombro.
► **Fig.15:** **1.** Alça de ombro **2.** Gancho **3.** Furo para a alça de ombro

Para transportar o aparelho, coloque a alça de ombro sobre o seu ombro, e segure o aparelho pela alça e a alça inferior com firmeza, usando ambas as mãos, conforme indicado na figura.
► **Fig.16**

MANUTENÇÃO

⚠*PRECAUÇÃO:* **Antes de realizar qualquer inspeção ou manutenção, verifique sempre se o aparelho está desligado, desconectado da tomada e se a bateria foi removida.**

OBSERVAÇÃO: **Nunca use gasolina, benzina, diluente, álcool ou produtos semelhantes. Pode ocorrer descoloração, deformação ou rachaduras.**

Para manter a SEGURANÇA e a CONFIABILIDADE do produto, os reparos e qualquer outra manutenção ou ajustes devem ser feitos pelos centros autorizados de assistência técnica da Makita ou na própria fábrica da Makita, utilizando sempre peças originais Makita.

Limpeza

⚠***PRECAUÇÃO:*** Não lave o aparelho com água.

Limpe periodicamente o exterior (corpo) do aparelho com um pano umedecido em água e sabão.

ACESSÓRIOS OPCIONAIS

⚠***PRECAUÇÃO:*** **Os acessórios ou extensões especificados neste manual são recomendados para utilização com a sua ferramenta Makita.** A utilização de quaisquer outros acessórios ou extensões pode causar risco de ferimentos. Utilize o acessório ou extensão apenas para o fim a que se destina.

Se necessitar de informações adicionais relativas a estes acessórios, solicite-as ao centro de assistência técnica Makita em sua região.

- Alça de ombro
- Baterias e carregadores originais Makita

NOTA: Alguns itens da lista podem estar incluídos na embalagem da ferramenta como acessórios padrão. Eles podem variar de país para país.

Makita Corporation
3-11-8, Sumiyoshi-cho,
Anjo, Aichi 446-8502 Japan
www.makita.com

ML014G-NA3-
AU-BZ-2512
ML014G-1
EN, FRCA, ESMX,
PTBR
20260128

Quebec Notice — Warranty of Availability (Bill 29)
Avis (Québec) — Garantie de disponibilité (projet de loi 29)

For Québec customers only:
Pour les clients du Québec seulement :

NOTICE TO QUÉBEC CONSUMERS – Warranty of availability of replacement parts, repair services and related maintenance/repair information. *Please note that while Makita Canada Inc. ("Makita") makes reasonable efforts to have replacement parts and/or maintenance/repair information available for certain products, please note that Makita does not guarantee the availability of replacement parts, repair services or maintenance/repair information within the meaning of section 39 of the Quebec Consumer Protection Act and sections 79.18 to 79.20 of the Regulation Respecting the Application of the Consumer Protection Act, for any Makita® products manufactured, imported, distributed, advertised, offered for sale and/or sold in Quebec (whether through authorized dealers, or any other distribution channel).*	***AVIS AUX CONSOMMATEURS DU QUÉBEC – Garantie de disponibilité des pièces de rechange, services de réparation, et renseignements relatifs à l'entretien et à la réparation.*** *Bien que Makita Canada Inc. (« Makita ») déploie des efforts raisonnables afin de rendre disponibles les pièces de rechange et/ou les renseignements relatifs à l'entretien ou à la réparation de certains produits, Makita ne garantit pas la disponibilité des pièces de rechange, des services de réparation ou des renseignements nécessaires à l'entretien ou à la réparation au sens de l'article 39 de la Loi sur la protection du consommateur du Québec et des articles 79.18 à 79.20 du Règlement d'application de la loi sur la protection du consommateur pour aucun produit Makita^MD fabriqué, importé, distribué, annoncé, offert en vente et/ou vendu au Québec (que ce soit par l'intermédiaire de détaillants autorisés ou d'autres voies de distribution).*